TORNATECH

Projet: _____

Client: _____

Ingénieur: _____

Manufacturier de pompe: _____

Documents Techniques pour Approbation

Modèle GFY

Étoile-triangle à transition ouverte
Démarreur de moteur électrique
pour pompe anti-incendie

Contenu:

Données techniques
Dimensions
Schéma de câblage
Connexions annexe

Note: Les dessins inclus sont selon notre offre standard.
Les dessins peuvent différer de ce qui est fourni.

NFPA MEMBER 2019 - 2020

Février 2020

Document technique pour approbation

Modèle GFY Contrôleur anti-incendie électrique

De la source normale à travers le selectioneur d'isolement et le disjoncteur

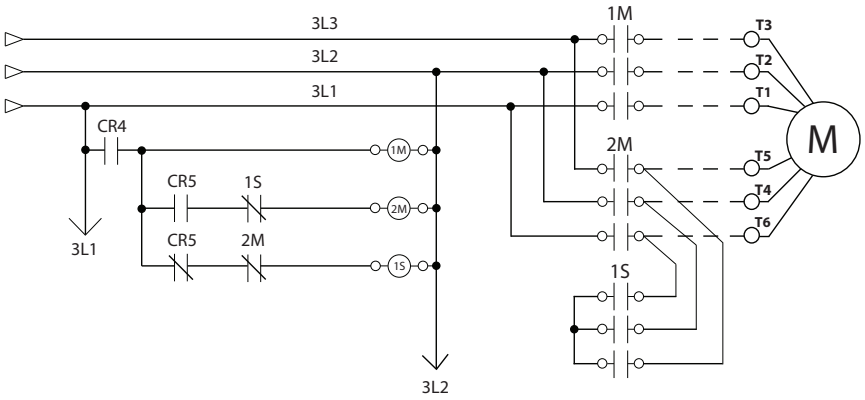

Normes et Certifications	Construit selon la plus récente norme NFPA 20	
	Marquage CE: Diverses directives et normes EN, IEC & CEE	
Boîtier	**Degrés de protection:** **Standard:** IP55	
	Accessoires • Plaque amovible pour entrée des cables	**Spécifications de la peinture** • Rouge RAL3002 • Peinture en poudre • Fini texturé brillant
Moyen de Coupure	• Assemblée comprenant un sectionneur d'isolement et un disjoncteur: - Sectionneur d'isolement calibré au minimum à 115% du courant de pleine charge du moteur - Disjoncteur calibré au minimum à 115% du courant de pleine charge du moteur - Détecteur de surintensité du type non thermique avec déclencheur magnétique - Déclencheur instantané ajusté à un maximum de 20 fois le courant de pleine charge du moteur • Poignée latérale Individuelle	
Manette de Départ d'Urgence	• Montage latéral • Activation du type tirer et bloquer • Interrupteur de fin de course intégré • Démarrage de type direct en ligne	
Protecteur de Rotor Bloqué	• Active le déclencheur à émission de tension du disjoncteur • Ajusté pour agir dans un délais de 8 à 20 secondes en cas de rotor bloqué • Calibré en usine à 600% du courant de pleine charge du moteur	
Lectures Électriques	• Tension entre les phases (alimentation normale) • Courant sur chaque phase quand le moteur est en marche	
Lectures de Pression	• Pression du système en continu • Points de consigne de départ et d'arrêt	

Ceci est un document publicitaire. Veuillez consulter l'usine pour plus d'informaiton.
Le Manufacturier se réserve le droit de modifier ces informations sans préavis

Enregistrement des Pressions et Événements	• Lecture de pression periodique avec dates et heures • Événements avec dates et heures • Sous condition d'opération normale, les événements peuvent être tenus en memoire pour jusqu'a 5 ans • Données accessible à partir de l'écran tactile • Transférable à travers un port USB sur une mémoire externe		
Détection de la Pression	• Transmetteur de pression pour eau douce • Raccord de ligne de pression de 1/2" Femelle NPT • Nominale pour une pression entre 0-500PSI (Calibré à 0-300psi) • Montage extérieur sous couvercle de protection étanche		
Alarmes Visuelles et à Distance	• Alimentation disponible • Inversion des phases • Moteur en marche • Alarme salle mécanique • Défaut moteur • Perte de phase • Débalancement des phases • Bas niveau d'eau	• Rotor bloqué • Essai périodique • Refus de démarrer • Basse pression de refoulement • Basse température salle de pompes • Température de la salle (ºF ou ºC) • Pompe en demande / Départ auto • Départ d'urgence	• Départ manuel • Départ vanne de déluge • Départ auto. à distance • Départ manuel à distance • Basse tension • Haute tension • Haut courant • Bas courant
Contacts d'Alarme à Distance	SPDT-8A-250V.AC • Alimentation disponible • Inversion des phases • Moteur en marche • Alarme commun salle de pompes • Surtension • Basse tension • Débalancement des phases • Alarme commun défaut moteur • Haut courant • Refus de démarrer • Bas courant • Défaut à la terre		
Interface Opérateur ViZiTouch	• Micro-ordinateur avec logiciel de type automate programmable • Ecran tactile en couleur de 4.2" (technologie HMI) • Logiciel pouvant être mis à jour localement • Mémoire à haute capacité de stockage • Multilingue		
Opération	**Départ Automatique**	• Départ sur détection d'une chute de pression • Départ à distance venant d'un équipement automatique	
	Départ Manuel	• Bouton poussoir Départ • Bouton poussoir de Cycle d'Essai Manuel • Départ sur ouverture d'une vanne de déluge • Départ à distance venant d'un équipement manuel	
	Arrêt	• Manuel à l'aide du bouton Arrêt • Automatique après la fin de la minuterie de marche minimale ***	
	Minuteries	**Ajustable & Visualisables**	• Minuterie de marche minimal *** • Délais à l'arrêt • Minuterie d'essai périodique
	Activation	**Indications visuelles**	• Avec pression • Sans pression
	Mode		• Automatique • Non-automatique

***Acceptable seulement si approuvée par les autorités ayant juridiction

Ceci est un document publicitaire. Veuillez consulter l'usine pour plus d'informaiton.
Le Manufacturier se réserve le droit de modifier ces informations sans préavis

☐	A4	Raccord d'un interrupteur de débit
☐	A9	Contrôle de pompe pour zone du bas
☐	A10	Contrôle de pompe pour zone du milieu
☐	A11	Contrôle de pompe pour zone supérieur
☐	A13	Contrôleur non activé par la pression, retrait du capteur de pression et de l'électrovanne d'essai
☐	A16	Arrêt / entrebarrage venant d'équipement à l'interieur de la salle mécanique
☐	B11B	Panneau d'alarme incorporé similaire à B11 mais alimenté en 220vCA
☐	B19A	Haute température du moteur avec relais pour thermistances et contact d'alarme (DPDT)
☐	B19B	Haute température du moteur avec relais pour sonde PT100 et contact d'alarme (DPDT)
☐	B21	Défaut mise à la terre avec indication visuelle et contact d'alarme (DPDT)
☐	C1	Contact d'alarme moteur en marche (DPDT)
☐	C4	Contact d'alarme cycle d'essai automatique (DPDT)
☐	C6	Contact d'alarme basse pression de refoulement (DPDT)
☐	C7	Contact d'alarme basse température salle de pompes (DPDT)
☐	C10	Contact d'alarme bas niveau du réservoir d'eau (DPDT)
☐	C11	Contact d'alarme haute température du moteur (DPDT)
☐	C12	Contact d'alarme haute vibrations du moteur avec indication visuelle et contact d'alarme (DPDT)
☐	C14	Contact d'alarme pompe en demande / départ automatique (DPDT)
☐	C15	Contact d'alarme refus de démarrage du moteur de la pompe (DPDT)
☐	C16	Contact d'alarme alimentation de contrôle adéquate (DPDT)
☐	C17	Contact d'alarme vanne du circuit du débitmètre ouvert avec indication visuelle et contact d'alarme (DPDT)
☐	C18	Contact d'alarme haut niveau du réservoir d'eau (DPDT)
☐	C19	Contact d'alarme départ à partir de la manette d'urgence (DPDT)

☐	C20	Contact d'alarme départ manuel (DPDT)
☐	C21	Contact d'alarme départ venant de la vanne de déluge (DPDT)
☐	C22	Contact d'alarme départ automatique à distance (DPDT)
☐	C23	Contact d'alarme départ manuel à distance (DPDT)
☐	C24	Contact d'alarme haut température de la salle (DPDT)
☐	Cx	Contact d'alarme additionnel (DPDT) (préciser la fonction)
☐	D1	Capteur de pression pour eau douce avec plage de 0 à 300PSI installé sur l'aspiration avec indication visuelle et contact d'alarme
☐	D1A	Capteur de pression pour eau salée avec plage de 0 à 300PSI installé sur l'aspiration avec indication visuelle et contact d'alarme
☐	D5E	Ajout électrovanne de cycle d'essai pour utilisation de 0 à 500PSI avec eau douce
☐	D5F	Ajout électrovanne de cycle d'essai pour utilisation de 0 à 500PSI avec eau de mer
☐	D14	Chaufferette anti-condensation et thermostat
☐	D14A	Chaufferette anti-condensation et hygrostat
☐	D14B	Chaufferette anti-condensation avec humidistat et hygrostat
☐	D15	Tropicalisation
☐	D27	Connexion pour chauffe moteur (alimentation externe monophasée et contact en/hors pour chauffe moteur)
☐	D27A	Connexion pour chauffe moteur (alimentation interne monophasée et contact en/hors pour chauffe moteur)
☐	D28	Jeu de dessins personnalisés
☐	D34A	Carte entrée/sortie programmable - 8 entrées / 5 sorties
☐	D37	Fenêtre de protection et visualisation pour interface opérateur

Ceci est un document publicitaire. Veuillez consulter l'usine pour plus d'informaiton.
Le Manufacturier se réserve le droit de modifier ces informations sans préavis

☐	L01	Autre langue et anglais (bilingue)
☐	L02	Français
☐	L03	Espagnol
☐	L04	Allemand
☐	L05	Italien
☐	L06	Polonais
☐	L07	Roumain
☐	L08	Hongrois
☐	L09	Slovaque
☐	L10	Croatte
☐	L11	Tchèque
☐	L12	Portuguais
☐	L13	Néerlandais
☐	L14	Russe
☐	L15	Turque
☐	L16	Suédois
☐	L17	Bulgare
☐	L18	Thai
☐	L19	Indonésien
☐	L20	Slovène
☐	L21	Danois
☐	L22	Grecque
☐	L23	Arabe
☐	L24	Hébreu
☐	L25	Chinois

Note: Les options sélectionnées sur cette page n’apparaissent pas sur les dessins pour soumission disponible sur le site.

Ceci est un document publicitaire. Veuillez consulter l'usine pour plus d'informaiton.
Le Manufacturier se réserve le droit de modifier ces informations sans préavis

Interface Opérateur ViZiTouch Light

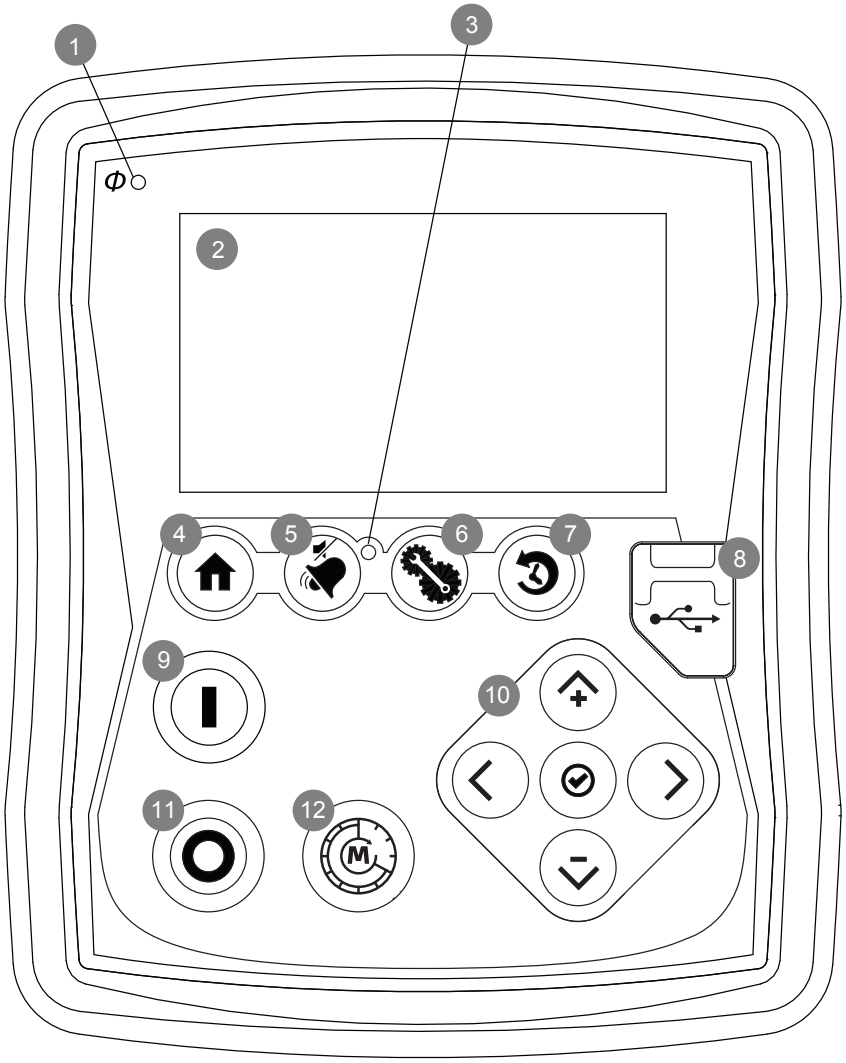

1 - Voyant DEL Alimenté
2 - Ecran tactile en couleur
3 - Voyant DEL Alarme
4 - Bouton de la page: ACCUEIL
5 - Bouton de la page: ALARME
6 - Bouton de la page: CONFIGURATION
7 - Bouton de la page: HISTORIQUE
8 - Port USB
9 - Bouton DÉPART
10 - Clavier de navigation contextuelle
11 - Bouton ARRET
12 - Bouton CYCLE D'ESSAI MANUEL

Ceci est un document publicitaire. Veuillez consulter l'usine pour plus d'informaiton.
Le Manufacturier se réserve le droit de modifier ces informations sans préavis

Contrôleur De Pompe À Incendie Électrique

Tension Réduite / Étoile Triangle (Transition Ouverte)

Dimension

Modèle: GFY

Construit selon le standard NFPA 20-2013

Optionnel

REV.	DESCRIPTION	DD/MM/YY
0.	FIRST ISSUE	04/02/16
1.	TITLE BLOCK INFORMATION CHANGED	11/11/16
2.	REVISED LOGO	18/06/18

Drawing No. GFY-DI501 /F

GFX-S1-ViZi

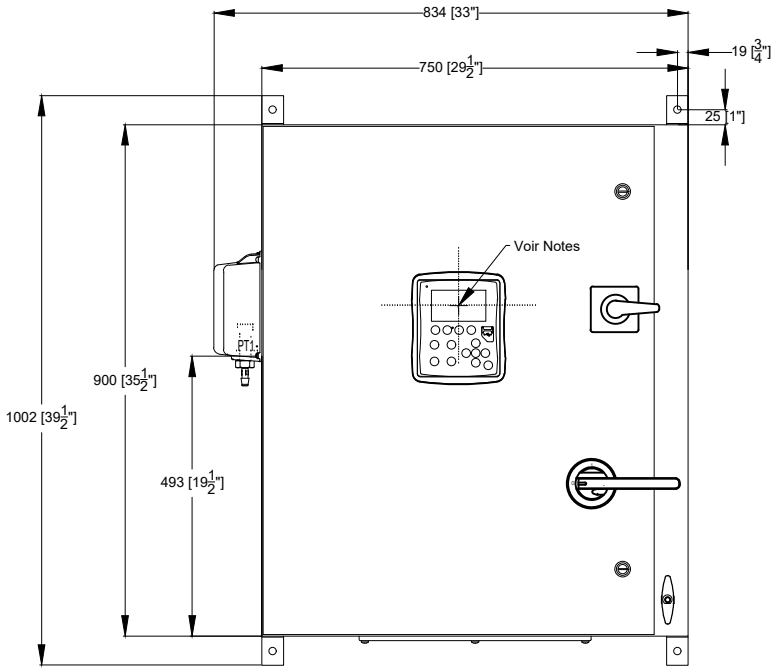

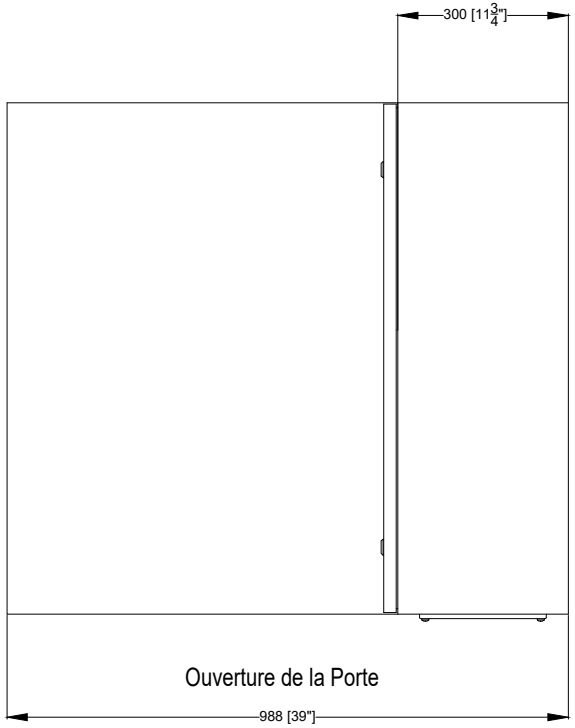

Table de Puissance		
Voltage	Min	Max
220 - 240	50 HP	100 HP
	30 kW	55 kW
380 - 400 - 415	75 HP	150 HP
	55 kW	110 kW

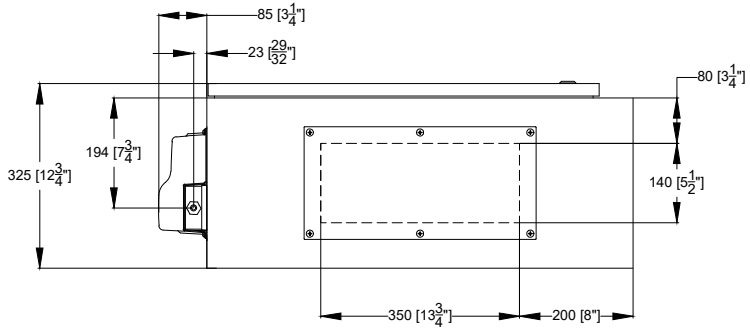

Notes:
- IP55 montage.
- Toute les dimensions sont en milimètres [Pouce].
- Centre de l'écran ViZiTouch: 582 [23"] à partir du bas.
- Peinture: texturé rouge RAL 3002.
- Il est recommandé de passer les cables à travers l'entrée de la plaque de dessous.
- Utiliser seulement des conduits et connecteurs étanche à l'eau.
- Protéger les équipements des copeaux de métal.
- Dessin pour information seulement.

Le manufacturier se réserve le droit d'apporter des changements sans préavis.
Contacter le manufacturier pour des schémas tel que construit.

PROJECTION

Copyright © 2020 Tornatech Inc.Tous droits réservés. Ce dessin et les informations contenues ou mentionnées ici sont la propriété exclusive de Tornatech Inc. Des exemplaires sont communiqués au destinataire de façon strictement confidentielle et ne peut être retransmis, publié, reproduit, copié ou utilisé de quelque manière, y compris en tant que base pour la fabrication ou la vente de produits, sans le consentement écrit préalable de Tornatech Inc.

Contrôleur De Pompe À Incendie Électrique

Tension Réduite / Étoile Triangle (Transition Ouverte)

Schéma Électrique

Modèle: GFY

Construit selon le standard NFPA 20-2013

CE Optionnel

REV.	DESCRIPTION	DD/MM/YY
0.	FIRST ISSUE	01/02/16
1.	TITLE BLOCK INFORMATION CHANGED	11/11/16
2.	REVISED LOGO	18/06/18

TORNATECH

Drawing No.

GFY-WS500 /F

GFX-S1-ViZi

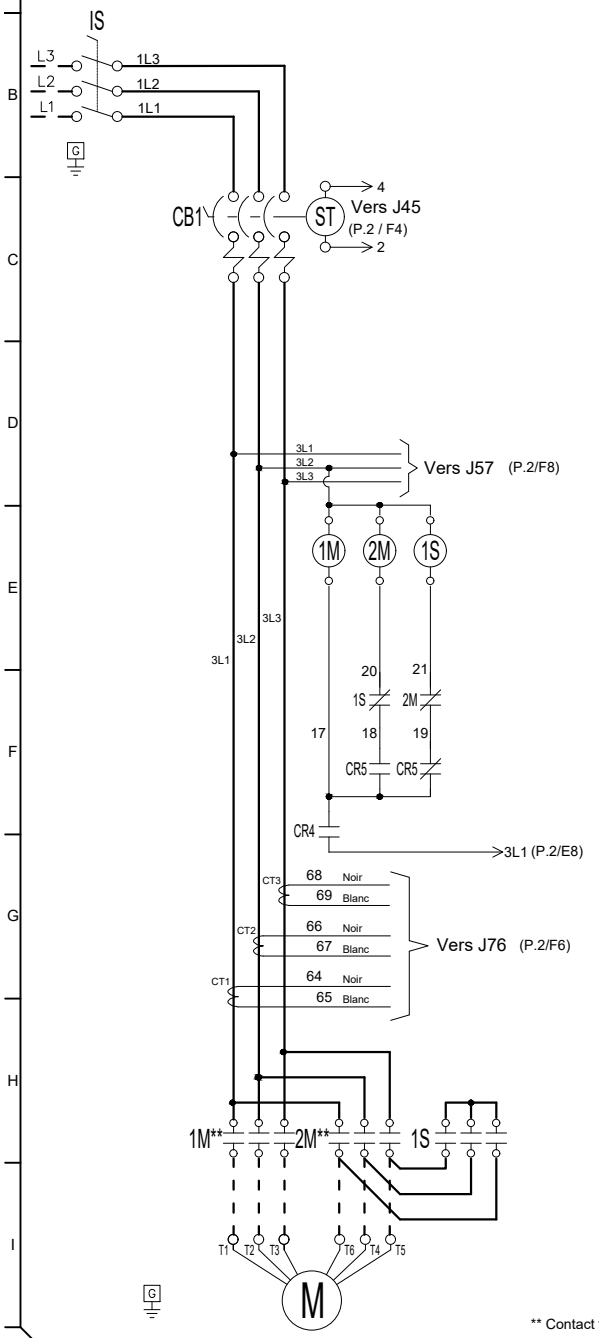

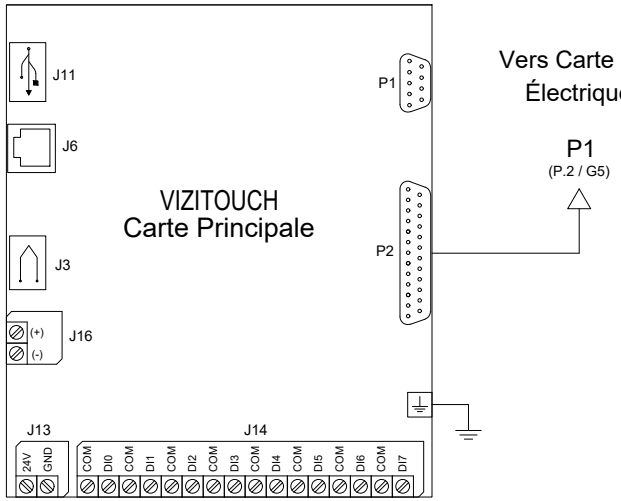

** Contact fermé lorsque le démarrage d'urgence est en position "ON"

Notes:
- Dessin pour information seulement.
  Le manufacturier se réserve le droit d'apporter des changements sans préavis.
  Contacter le manufacturier pour des schémas tel que construit.

Copyright © 2020 Tornatech Inc.Tous droits réservés. Ce dessin et les informations contenues ou mentionnées ici sont la propriété exclusive de Tornatech Inc. Des exemplaires sont communiqués au destinataire de façon strictement confidentielle et ne peut être retransmis, publié, reproduit, copié ou utilisé de quelque manière, y compris en tant que base pour la fabrication ou la vente de produits, sans le consentement écrit préalable de Tornatech Inc.

Contrôleur De Pompe À Incendie Électrique

Tension Réduite / Étoile Triangle (Transition Ouverte)

Schéma Électrique

Modèle: GFY

Construit selon le standard NFPA 20-2013

CE Optionnel

REV.	DESCRIPTION	DD/MM/YY
0.	FIRST ISSUE	01/02/16
1.	TITLE BLOCK INFORMATION CHANGED	11/11/16
2.	REVISED LOGO	18/06/18

TORNATECH

Drawing No.

GFY-WS500 /F

GFX-S1-ViZi

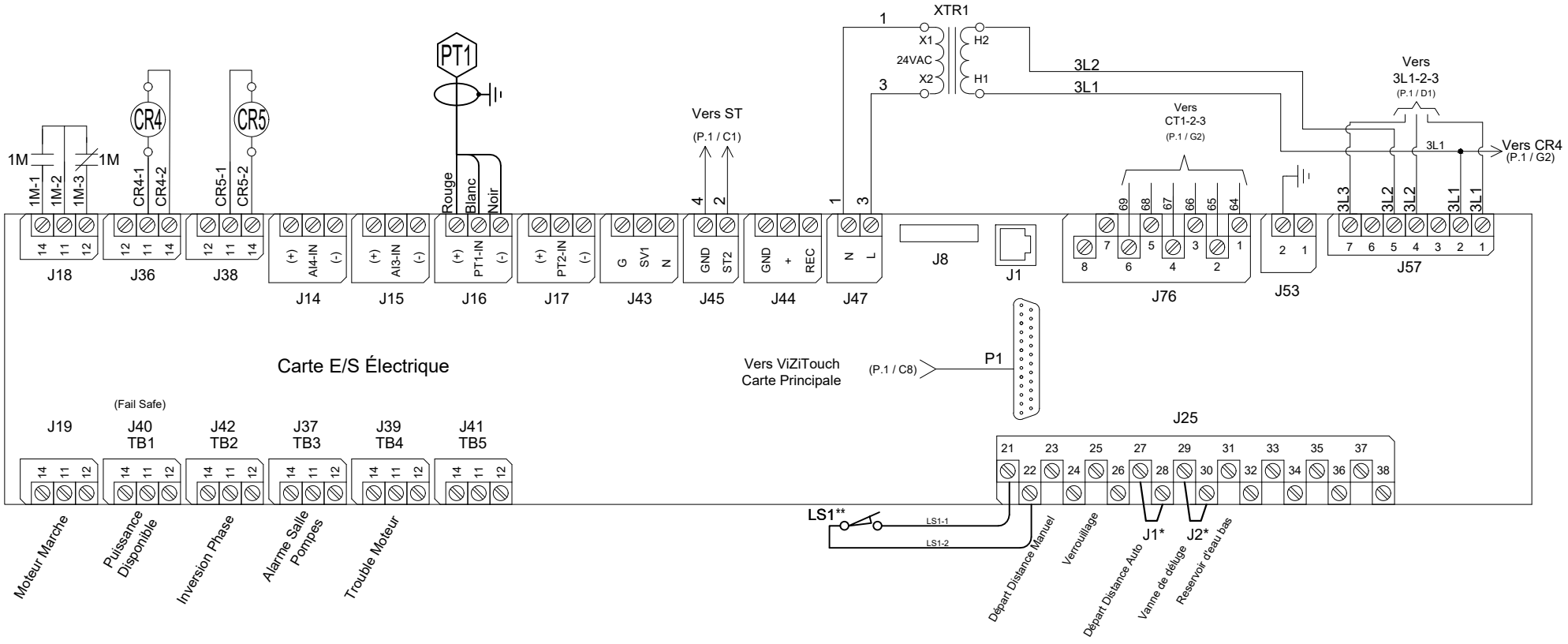

* Retirer ce cavalier pour activer cette fonction

** Contact fermé lorsque le démarrage d'urgence est en position "ON"

Copyright © 2020 Tornatech Inc.Tous droits réservés. Ce dessin et les informations contenues ou mentionnées ici sont la propriété exclusive de Tornatech Inc. Des exemplaires sont communiqués au destinataire de façon strictement confidentielle et ne peut être retransmis, publié, reproduit, copié ou utilisé de quelque manière, y compris en tant que base pour la fabrication ou la vente de produits, sans le consentement écrit préalable de Tornatech Inc.

Contrôleur De Pompe À Incendie Électrique

Tension Réduite / Étoile Triangle (Transition Ouverte)

Diagramme de terminaux

Modèle: GFY

Construit selon le standard NFPA 20-2013

Optionnel

REV.	DESCRIPTION	DD/MM/YY
0.	FIRST ISSUE	01/02/16
1.	TITLE BLOCK INFORMATION CHANGED	11/11/16
2.	REVISED LOGO	18/06/18

Drawing No.: GFY-WS500 /F

GFX-S1-ViZi

Connexions Chantier

Connection de la Puissance Normale

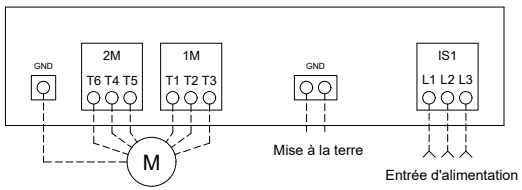

Connexions Chantier

Calibre des fils terminaux:
12 - 24 AWG
0.5 Nm

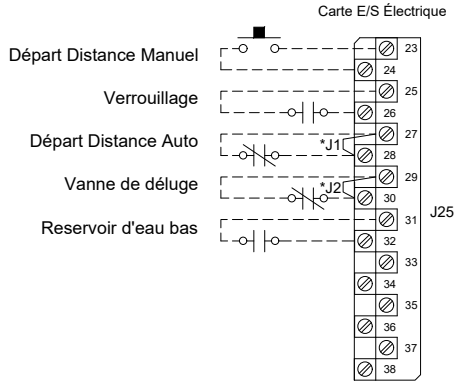

* Retirer ce cavalier pour activer cette fonction

Contacts d'alarme

Calibre des fils terminaux:
12 - 24 AWG
0.5 Nm

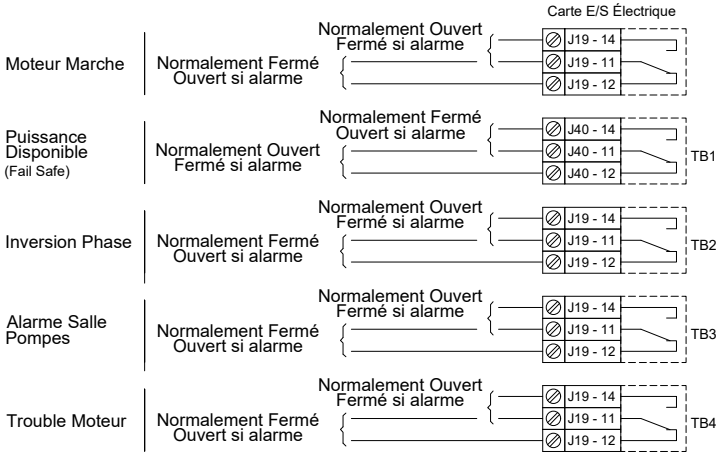

Copyright © 2020 Tornatech Inc.Tous droits réservés. Ce dessin et les informations contenues ou mentionnées ici sont la propriété exclusive de Tornatech Inc. Des exemplaires sont communiqués au destinataire de façon strictement confidentielle et ne peut être retransmis, publié, reproduit, copié ou utilisé de quelque manière, y compris en tant que base pour la fabrication ou la vente de produits, sans le consentement écrit préalable de Tornatech Inc.