Controleur de Pompe à Incendie Électrique Avec Inverseur Automatique

Modèle: GPS +GPU

Dimensions

Construit selon la plus récente édition du standard NFPA 20.

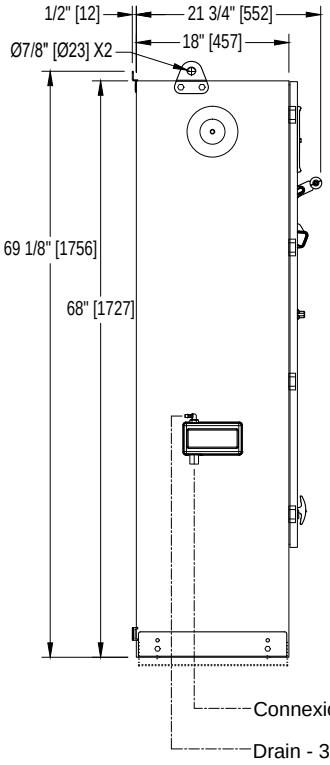

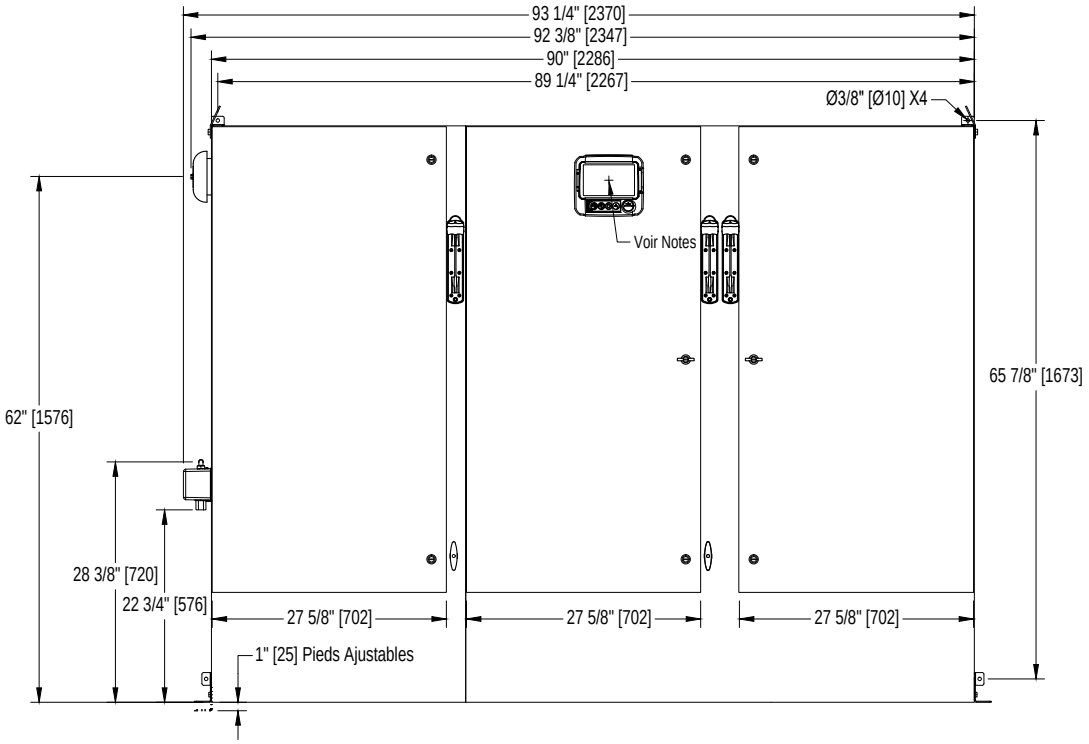

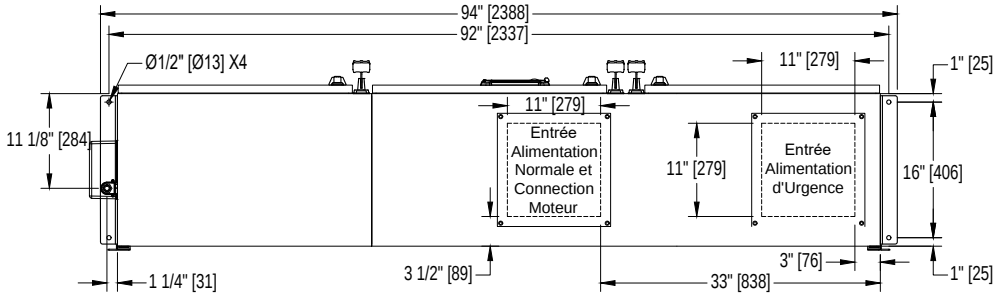

Tension / Table des Puissances		
Tension	Min HP	Max HP
208	150	
220 - 240	200	
380 - 400 - 415	300	
440 - 480	350	400
600	450	500

Notes:

- NEMA Standard: NEMA 2.
- Peinture standard: texture rouge RAL 3002.
- Toutes les dimensions sont en pouces [millimètres].
- Centre de l'écran ViZiTouch: 61-5/8" [1564] à Partir du Bas.
- Il est recommendé de passer les câbles à travers l'entrée de la plaque de dessous.
- Utiliser des raccords électriques étanches.
- Protéger contre les copeaux pendant le perçage.
- L'ouverture de la porte équivaut à sa largeur.

Dessin pour informations seulement.
Le manufacturier se réserve le droit d'apporter des changements sans préavis.
Contacter le manufacturier pour des schémas tel que construit.

Projection

TORNATECH

NYC Dpt of Building Approved

REV.	DESCRIPTION	DD/MM/YY	Numéro de Dessin
2.	New Logo	10/05/18	GPX-DI385 /F
1.	Box Size Revision and Valve Change	21/11/17	
0.	First issue	16/11/16	

Copyright © 2018 Tornatech Inc. Tous droits réservés. Ce dessin et les informations contenues ou mentionnées ici sont la propriété exclusive de Tornatech Inc. Des exemplaires sont communiqués au destinataire de façon strictement confidentielle et ne peut être retransmis, publié, reproduit, copié ou utilisé de quelque manière, y compris en tant que base pour la fabrication ou la vente de produits, sans le consentement écrit préalable de Tornatech Inc.