TORNATECH

Proyecto: _____

Cliente: _____

Ingeniero: _____

Marca de la Bomba: _____

Datos Técnicos y
Dibujos para Cotización

Serie GPx+GPU

Servicio Completo
Controlador de Bomba Eléctrica Contra Incendio
con Interruptor de Transferencia Automática

Contenido:

Hoja de datos
Dibujos de dimensión
Esquemas de cableado
Conexiones de campo

Nota: Los dibujos y la información incluídos en este paquete son para controladores cubiertos por nuestra oferta estándar. Los dibujos una vez construidos los controldores, pueden diferir de los que se muestran en este paquete

c UL us FM APPROVED N.Y.C. APPROVED CE

Agosto 2026

TORNATECH

Hoja de Datos Técnicos para Cotización
Serie GPx+GPU Controlador de Bomba Eléctrica Contra Incendio con Interruptor de Transferencia Automática

Seleccione el método de arranque

☐ **Modelo GPA+GPU**
Tension Plena

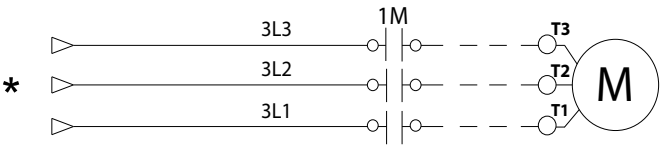

☐ **Modelo GPP+GPU**
Devanado Parcial (Bipartido)

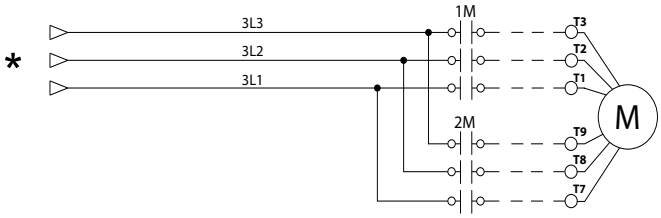

☐ **Modelo GPS+GPU**
Arranque y Parada Suaves

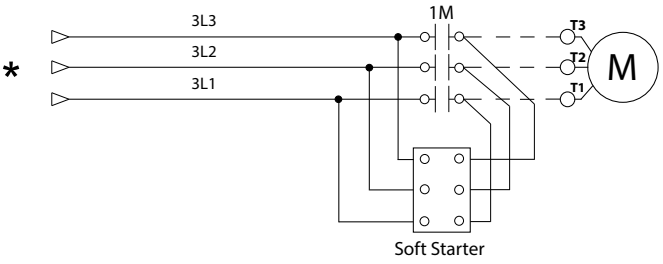

☐ **Modelo GPR+GPU**
Autotransformador

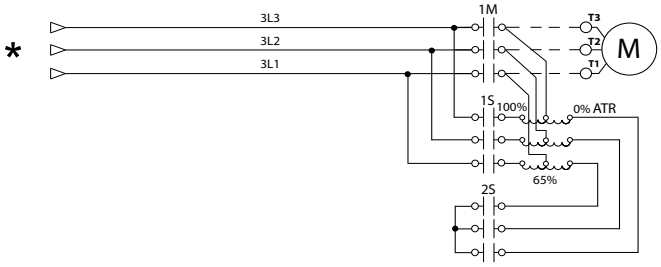

☐ **Modelo GPY+GPU**
Estrella Triangulo Trancion Abierta

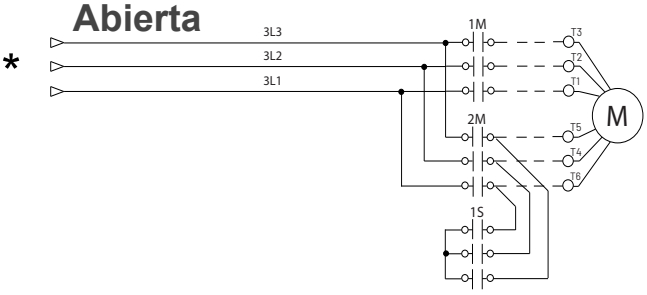

☐ **Modelo GPW+GPU**
Estrella Triangulo Trascion Cerrada

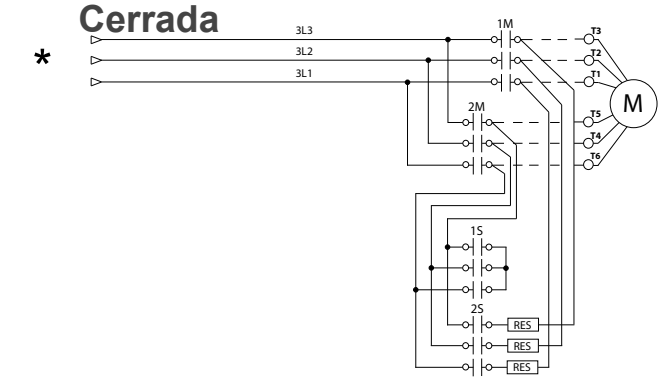

*Desde el Interruptor de Transferencia de Energía Automático
* Ver detalles de los Medios de Desconexión en la página 4

Este es un documento publicitario. Por favor, consulte a la fábrica para obtener más información.
El fabricante se reserva el derecho de modificar esta información sin previo aviso.

TORNATECH

Hoja de Datos Técnicos para Cotización
Serie GPx+GPU Controlador de Bomba Eléctrica Contra Incendio con Interruptor de Transferencia Automática

Seleccionar voltaje y potencia nominal

Voltaje	Seleccionar voltaje	HP	Seleccionar HP
200V/3ph/50-60Hz [2]	☐	5	☐
208V/3ph/50-60Hz [2]	☐	7.5	☐
220V/3ph/50-60Hz [3]	☐	10	☐
230V/3ph/50-60Hz [3]	☐	15	☐
240V/3ph/50-60Hz [3]	☐	20	☐
380V/3ph/50-60Hz [4]	☐	25	☐
400V/3ph/50-60Hz [4]	☐	30	☐
415V/3ph/50-60Hz [4]	☐	40	☐
440V/3ph/50-60Hz [5]	☐	50	☐
460V/3ph/50-60Hz [5]	☐	60	☐
480V/3ph/50-60Hz [5]	☐	75	☐
600V/3ph/60Hz [5]	☐	100	☐
		125	☐
		150	☐
		200	☐
		250	☐
		300	☐
		350	☐
		400	☐
		450	☐
		500	☐

Voltaje	Seleccionar voltaje	kW [1]	Seleccionar kW
380V/3ph/50-60Hz	☐	4	☐
400V/3ph/50-60Hz	☐	5.5	☐
415V/3ph/50-60Hz	☐	7.5	☐
		11	☐
		15	☐
		18.5	☐
		22	☐
		30	☐
		37	☐
		45	☐
		55	☐
		75	☐
		90	☐
		110	☐
		132	☐
		160	☐
		200	☐
		250	☐
		315	☐
		355	☐
		400	☐
		450	☐

Notas: [1] Las potencias en kW solo están disponibles para los modelos GPA+GPU, GPS+GPU y GPY+GPU.
[2] La potencia máxima es de 200HP.
[3] La potencia máxima es de 250HP.
[4] La potencia máxima es de 450HP.
[5] La potencia máxima es de 500HP.

Este es un documento publicitario. Por favor, consulte a la fábrica para obtener más información.
El fabricante se reserva el derecho de modificar esta información sin previo aviso.

Hoja de Datos Técnicos para Cotización
Serie GPx+GPU Controlador de Bomba Eléctrica Contra Incendio con Interruptor de Transferencia Automática

Estándares, Listados, Aprobaciones y Certificaciones	**Construído de acuerdo a NFPA 20 (última edic**		
	Underwriters Laboratory (UL)	• UL218 - Controladores de Bombas contra Incendio	
	FM Global	Clase 1321/1323	
	Ville de New York	Aceptado por el departamento de la construccion de New York	
	Marca CE	Varios EN, IEC & CEE directives and standards	
	Construido en Canadá o los Emiratos Árabes Unidos		Construido en Europa
	☐ Opción la marca CE		Suministro estándar
Gabinete	**Rango de Protección:**		
	Construido en Canadá o los Emiratos Árabes Unidos		Construido en Europa
	☐ Estándar: NEMA 2		☐ Estándar: IP55
	Opcional		
	☐ NEMA 12	☐ NEMA 4X-304 pintado	☐ IP54
	☐ NEMA 3	☐ NEMA 4X-304 metálico	☐ IP55
	☐ NEMA 3R	☐ NEMA 4X-316 pintado	☐ IP65
	☐ NEMA 4	☐ NEMA 4X-316 metálico	☐ IP66
	Accesorios • Placa removible de entrada al fondo • Soportes para levantamiento • Cerradura enllavable		**Especificaciones de la Pintura** • Rojo RAL3002 • Capa pulverizada • Textura con terminado brillante

Capacidad de resistencia a cortocircuitos

HP	200V a 208V 50/60Hz/3ph			220V a 240V 50/60Hz/3ph			380V a 415V 50/60Hz/3ph			440V a 480V 50/60Hz/3ph			575V a 600V 60Hz/3ph		
	Estándar	Inter-medio Opción D13 ☐ F6 ☐	Alto Opción D13B ☐ F6B ☐	Estándar	Inter-medio Opción D13 ☐ F6 ☐	Alto Opción D13B ☐ F6B ☐	Estándar	Inter-medio Opción D13 ☐ F6 ☐	Alto Opción D13B ☐ F6B ☐	Estándar	Inter-medio Opción D13 ☐ F6 ☐	Alto Opción D13B ☐ F6B ☐	Estándar	Inter-medio Opción D13 ☐ F6 ☐	Alto Opción D13B ☐ F6B ☐
≤150	100kA	150kA	200kA	100kA	150kA	200kA	100kA	150kA	200kA	100kA	150kA	200kA	50kA	100kA	-
200	50kA	100kA	-												
250	-	-	-	50kA	100kA	-									
300	-	-	-	-	-	-		100kA	-						
350	-	-	-	-	-	-			-						
400	-	-	-	-	-	-	50kA		-						
450	-	-	-	-	-	-	30kA		-	50kA	100kA	-			
500	-	-	-	-	-	-			-			-			

Este es un documento publicitario. Por favor, consulte a la fábrica para obtener más información.
El fabricante se reserva el derecho de modificar esta información sin previo aviso.

TORNATECH

Hoja de Datos Técnicos para Cotización
Serie GPx+GPU Controlador de Bomba Eléctrica Contra Incendio con Interruptor de Transferencia Automática

Rango Temperatura Ambiante	**Estándar**: ☐ 4°C a 40°C / 39°F a 104°F	**Opcional**: ☐ 4°C a 55°C / 39°F a 131°F

Supresión de Transientes	Supresor de transientes de voltaje clasificado para suprimir sobrecargas de voltaje superiores al voltaje de la línea
Medio de Desconexión	• Interruptor de aislamiento y disyuntor ensamblados y acoplados: - Puerta interbloqueada en posición encendido (ON) - Interruptor de aislamiento dimensionado no menor al 115% de la corriente nominal de carga total del motor - Valor de corriente continua del disyuntor no menor a 115% de la corriente nominal de carga total del motor - Sensor de sobre-corriente tipo magnético solamente, no térmico - Programación de disparo instantáneo no mayor a 20 veces la corriente de carga total del motor • Manija común de operación montada en el reborde del gabinete
Clasificación Entrada de Servicios	Adecuado y apto como equipo de servicio (no aplicable para instalaciones en Canadá).
Manija de Arranque de Emergencia	• Montada en el reborde de la caja • Se activa tirando y girando 1/4 para bloquear • Interruptor limitante integrado • Arranque a tensión plena (arranque directo)

Este es un documento publicitario. Por favor, consulte a la fábrica para obtener más información.
El fabricante se reserva el derecho de modificar esta información sin previo aviso.

Hoja de Datos Técnicos para Cotización
Serie GPx+GPU Controlador de Bomba Eléctrica Contra Incendio con Interruptor de Transferencia Automática

Protector de Sobretensión Rotor en Reposo	• Opera un dispositivo de disparo automático para abrir el disyuntor • Ajustado en fábrica a 600% de la corriente nominal de carga total del motor • Disparo entre 8 y 20 segundos
Lecturas Eléctricas	• Voltaje fase a fase (fuente normal de alimentación) • Amperaje de cada fase cuando el motor esta en marcha
Leturas de Presión	• Anuncio contínuo de presiones • Selección de presiones de arranque y paro del motor
Registros de Presiones y Eventos	• Lectura de presiones con fecha y hora • Registro de eventos con fecha y hora • En instalaciones bajo operaciones normales, los eventos serán almacenados en la memoria por la vida del controlador. • Registros visibles en la pantalla del operador interfaz • Registros descargables desde un puerto USB hacia una memoria o almacén
Monitoreo de Presión	• Montaje de transductor de presión y válvula solenoide de prueba para aplicación con agua fresca • Línea de conexión para monitoreo de presiones hembra de 1/2” NPT • Conexión de drenaje de 3/8” • Rango de presiones de 0-500psi (visualización estándar de 0-300psi) • Montado al exterior del gabinete con cubierta de protección
Alarma Audible	Sonadora de alarma - 85dB a 3 metros
Indicaciones Visuales	• Energía disponible • Motor en marcha • Prueba periódica • Arranque manual • Arranque por válvula de diluvio • Arranque automático remoto • Arranque manual remoto • Arranque de emergencia • Bomba en demanda/Arranque automático • Temperatura en sala de bombas (ºF o ºC) • Bloqueo
Alarmas Visuales y Audibles	Solamente Visual • Bloqueo corriente alterna rotor • Inversión de fases fuente alterna • Problemas inversor automatico • Voltaje control no disponible • Persión de arranque no válida • Bloqueo corriente rotor • Pérdida de energía • Baja temperatura ambiente • Bajo agua • Problema motor • Sobrecorriente •Sobrevoltaje • Perdida de fase L1 • Perdida de fase L2 • Perdida de fase L3 • PR falla detectada • Inversión de fases fuente normal • Bomba en demanda • Alarm. sala bomb • Servicio requierdo • Baja corriente • Bajo voltaje • Verificar WT solenoide • TS presión de arranque no alcanzado Visuales y Audibles • ACB en OFF o tropezo • Interruptor alterno abierto • Falla de arranque

Este es un documento publicitario. Por favor, consulte a la fábrica para obtener más información.
El fabricante se reserva el derecho de modificar esta información sin previo aviso.

Contactos de Alarmas Remotas	DPDT-8A-250V.AC • Energía disponible • Inversión de fases • Motor en marcha • Alarma común del cuarto de bombas (re-asignable en campo)** • Sobre-voltaje • Bajo-voltaje • Fases desbalanceadas • Baja temperatura sala de bombas • Alta temperatura sala de bombas • Problemas comunes del motor (re-asignable en campo)** • Sobre-corriente • Falla al arrancar • Baja-corriente • Falla de puesta a tierra • Libre (programable en el campo)**		
Operador Interfaz ViZiTouch V2.1	• Microcomputadora incorporada con programas y lógica de operación PLC • Pantalla táctil a colores de 7” (Tecnología HMI) • Programas y lógica de operación actualizables • Multilingüe		
Capacidad Protocolo de Comunicación	• Protocolo: Modbus • Tipo de Conexión: Conector sellado embra RJ45 • Formato: TCP/IP • Dirección: Ver boletin MOD-GPx		
Operación	**Arranque Automático**	• Arranque por una baja de presión • Arranque remoto desde un dispositivo automático • Arranque desde la válvula de diluvio	
	Arranque Manual	• Botón pulsador de arranque • Botón pulsador de prueba de marcha • Arranque remoto desde un dispositivo manual	
	Paro	• Manual con el botón pulsador • Automático a la expiración del temporizador mínimo de marcha***	
	Temporizadores	**Ajustables en Campo & Conteo Visual**	• Retardo de marcha (al apagar)*** • Retardo por arranque secuencial • Prueba periódica
	Activación	**Indicación Visual**	• Por presión • No por presión
	Modo		• Automático • No automático

** Tornatech se reserva el derecho de utilizar estos puntos de alarma para las necesidades específicas de cada aplicación.
*** Solo puede ser usado si es aprobado por la Autoridad Competente que tenga Jurisdicción

Este es un documento publicitario. Por favor, consulte a la fábrica para obtener más información.
El fabricante se reserva el derecho de modificar esta información sin previo aviso.

Interruptor Automático de Transferencia de Energía	**Supresión de Transientes**	Supresor de transientes clasificado para suprimir sobrecargas superiores al voltaje de la línea
	Medios de Desconexión	• Interruptor de aislamiento y disyuntor ensamblados y acoplados: - Puerta interbloqueada en la posición ENCENDIDO (ON) - Interruptor de aislamiento dimensionado a no menos de 115% de la carga total del motor - Disyuntor de corriente continua dimensionado a no menos de 115% del FLA - Sensor de sobre-corriente tipo magnético solamente, no térmico - Selección de disparo instantáneo, no mas de 20 veces el FLA del motor • Manija común de operación montada en el reborde del gabinete
	Protector con Rotor en Reposo	• Opera un dispositivo de disparo para abrir el disyuntor • Programado en fábrica a 600% de la corriente de carga total del motor • Disparo entre 8 y 20 segundos
	Indicaciones Visuales	• Interruptor de aislamiento alterno (emergencia) en posición APAGADO • Voltaje alterno (emergencia) fase a fase • Interruptor de transferencia en posición normal • Temporizadores de transición
	Alarmas Visuales	• Problema del interruptor de transferencia • Inversión de fases de la energía alterna • Interruptor de aislamiento alterno Abierto/Disparado • Disyuntor alterno Abierto/Disparado • Corriente de rotor en reposo del lado alterno
	Botón pulsador de prueba del interruptor de transferencia	
	Via alterna para retransferencia y apagado del generador	
	Operado eléctricamente y soportado mecánicamente tanto en la posición normal como en la alterna	
	Provisión para operación manual	
	Contactos para alarmas remotas SPDT-8A-250VAC • Interruptor de aislamiento en posición apagado • Interruptor de transferencia de energia en posición normal • Interruptor de transferencia de energia en posicion alterna (emergencia)	
	Retardos de Tiempo • Cortes momentáneos indebidos de la fuente normal: programado a 3 seg - ajustable en campo de 1 - 3 seg • Retardo por energía alterna disponible (emergencia), (programado a 3 seg - ajustable en campo de 1 a 3 seg) • Retardo por problemas de transferencia (programado a 20 seg en fábrica - ajustable en campo de 1 a 60 seg) • Retransferencia a la fuente normal (programado en fábrica a 5 min - ajustable en campo de 1 a 20 min) • Enfriamiento del generador (programado en fábrica a 5 min - ajustable en campo de 1 a 20 min)	
	Monitoreo de Voltajes • Transferencia a la fuente alterna (caída de energía normal) 85% de la energia nominal - ajustable de 0 a 100% • Inversion de fases transferencia a la fuente alterna • Retransferencia a la normal (recuperación de la energia normal) 90% de la nominal - ajustable 0 to 100%	
	Alarma Audible (Interruptor de Aislamiento Alterno abierto) Sonadora de alarma - 85dB a 3 metros	
	Conexión de Arranque del Generador SPDT-8A-250V.AC	

Este es un documento publicitario. Por favor, consulte a la fábrica para obtener más información.
El fabricante se reserva el derecho de modificar esta información sin previo aviso.

Hoja de Datos Técnicos para Cotización
Serie GPx+GPU Controlador de Bomba Eléctrica Contra Incendio con Interruptor de Transferencia Automática

☐ A4	Provisión para interruptor de flujo
☐ A8	Aplicación para bomba de espuma sin transductor de presión y sin válvula solenoide de prueba de marcha
☐ A9	Función de control de bomba zona baja
☐ A10	Función de control de bomba zona media
☐ A11	Función de control de bomba zona alta
☐ A13	Controlador no activado por presión sin transductor de presión y sin válvula solenoide de prueba de marcha
☐ A16	Circuito de interconexión y bloqueo desde un equipo instalado en el cuarto de bombas
☐ B11	Construído en el panel de alarmas (120VAC energia de supervisión) provee indicación para: • Alarma audible & botón de silencio por motor en marcha, inversión de fases, pérdida de fase • Luz piloto por pérdida de fase & energia de supervisión disponible
☐ B11B	Construido en el panel de alarma (220-240VAC energíade supervisión) igual al B11
☐ B19A	Alta temperatura del motor con relé termistor y contacto de alarma (DPDT)
☐ B19B	Alta temperatura del motor con relé PT100 y contacto de alarma ((DPDT)
☐ B21	Detección de falla de puesta a tierra con indicación visual y contacto de alarma (DPDT)
☐ B25	Función de prueba de caudal digital completa con acceso al menú Curva de bombeo, visualización del caudal en la pantalla principal y cable de 25 pies (opción SÓLO apta para conexión con caudalímetro digital Tornatech).
☐ C1	Contacto de alarma extra por motor en marcha (DPDT)
☐ C4	Contacto de alarma por prueba periódica (DPDT)
☐ C6	Contacto de alarma por baja presión de descarga (DPDT)
☐ C7	Contacto de alarma por baja temperatura del cuarto de bombas (DPDT)
☐ C10	Contacto de alarma por bajo nivel en el depósito de agua (DPDT)
☐ C11	Contacto de alarma por alta temperatura del motor eléctrico (DPDT)
☐ C12	Contacto de alarma e indicación visual por alta vibración del motor eléctrico (DPDT)
☐ C14	Contacto de alarma por bomba en demanda/ arranque automático (DPDT)

☐ C15	Contacto de alarma por falla de la bomba al arrancar (DPDT)
☐ C16	Contacto de alarma por voltaje de control disponible(DPDT)
☐ C17	Contacto de alarma e indicación por válvula de retorno de flujo abierta (DPDT)
☐ C18	Contacto de alarma e indicación visual alto nivel en el depósito de agua (DPDT)
☐ C19	Contacto de alarma por arranque de emergencia (DPDT)
☐ C20	Contacto de alarma por arranque manual (DPDT)
☐ C21	Contacto de alarma por arranque por válvula de diluvio (DPDT)
☐ C22	Contacto de alarma por arranque automático remoto (DPDT)
☐ C23	Contacto de alarma por arranque manual remoto (DPDT)
☐ C24	Contacto de alarma por alta temperatura en sala de bombas (DPDT)
☐ C25	Segundo juego de contactos de alarma estándar (DPDT) (Típico para las ciudades de Los Angeles y Denver)
☐ Cx	Contactos de alarma adicionales e indicación visual (DPDT) (especificando la función)
☐ D1	Transductor de presión por baja succión para agua fresca, rango de 0-300PSI, con indicación visual y contacto de alarma
☐ D1A	Transductor de presión por baja succión para agua de mar, rango de 0-300PSI, con indicación visual y contacto de alarma
☐ D5	Transductor de presión y válvula solenoide de prueba de marcha para agua fresca de 0-500 psi (Para propósitos de calibración solamente)
☐ D5D	Transductor de presión y válvula solenoide de prueba de marcha para agua de mar de 0-500 psi
☐ D10	Omitir patas de montaje (si aplicable)
☐ D14	Calefactor & termostato anti condensación
☐ D14A	Calefactor & humedistato anti condensación
☐ D14B	Calefactor & termostato & humedistato anti condensación
☐ D15	Tropicalización
☐ D18	Marca CE con certificado de fábrica
☐ D26	Modbus con formato RTU y conexión RS485

Nota: Las opciones seleccionadas de esta página no están representadas eléctricamente en los esquemas de este paquete de cotización

Este es un documento publicitario. Por favor, consulte a la fábrica para obtener más información.
El fabricante se reserva el derecho de modificar esta información sin previo aviso.

☐ D27	Conexión para calefactor del motor (fuente de alimentación externa simple fase y contacto de calefactor encendido/apagado)
☐ D27A	Conexión para calefactor del motor (fuente de alimentación interna simple fase y contacto de calefactor encendido/apagado)
☐ D28	Juego de dibujos exclusivos hechos por encargo
☐ D34A	Carta electrónica I/O programable en campo, 5 entradas / 5 salidas
☐ D36	Transductor de presión redundante para agua fresca de 0-500 psi
☐ D36A	Transductor de presión redundante para agua de mar de 0-500 psi
☐ D43	Certificación sísmica que cumple con CBC 2019, IBC 2018 base rígida/montaje en pared solamente
☐ D44	Certificación sísmica especial que cumple con OSHPD solo para montaje en pared/base rígida
☐ E1	Contactos de reducción o desvío de cargas permanentes
☐ E2	Contactos de reducción o desvio de cargas temporales (durante el arranque de la bomba)
☐ E3	Contactos de reducción de carga temporal y permanente
☐ F2	Calefacción & termostato anti condensación (sección de la energía alterna)
☐ F2A	Calefacción & humedistato anti condensación (sección de la energía alterna)
☐ F2B	Calefacción & termostato & humedistato anti condensación (sección de la energía alterna)

☐ L01	Otra lengua e Inglés (bilingüe)
☐ L02	Francés
☐ L03	Español
☐ L04	Alemán
☐ L05	Italiano
☐ L06	Polaco
☐ L07	Rumano
☐ L08	Húngaro
☐ L09	Eslovaco
☐ L10	Croata
☐ L11	Checo
☐ L12	Portugués
☐ L13	Neerlandés
☐ L15	Turco
☐ L16	Sueco
☐ L21	Danés
☐ L25	Chino
☐ L28	Finlandés
☐ L29	Noruego

Opciones adicionales:

☐ _____

☐ _____

☐ _____

☐ _____

☐ _____

Nota: Las opciones seleccionadas de esta página no están representadas eléctricamente en los esquemas de este paquete de cotización

Este es un documento publicitario. Por favor, consulte a la fábrica para obtener más información.
El fabricante se reserva el derecho de modificar esta información sin previo aviso.

Operador Interfaz ViZiTouch V2.1

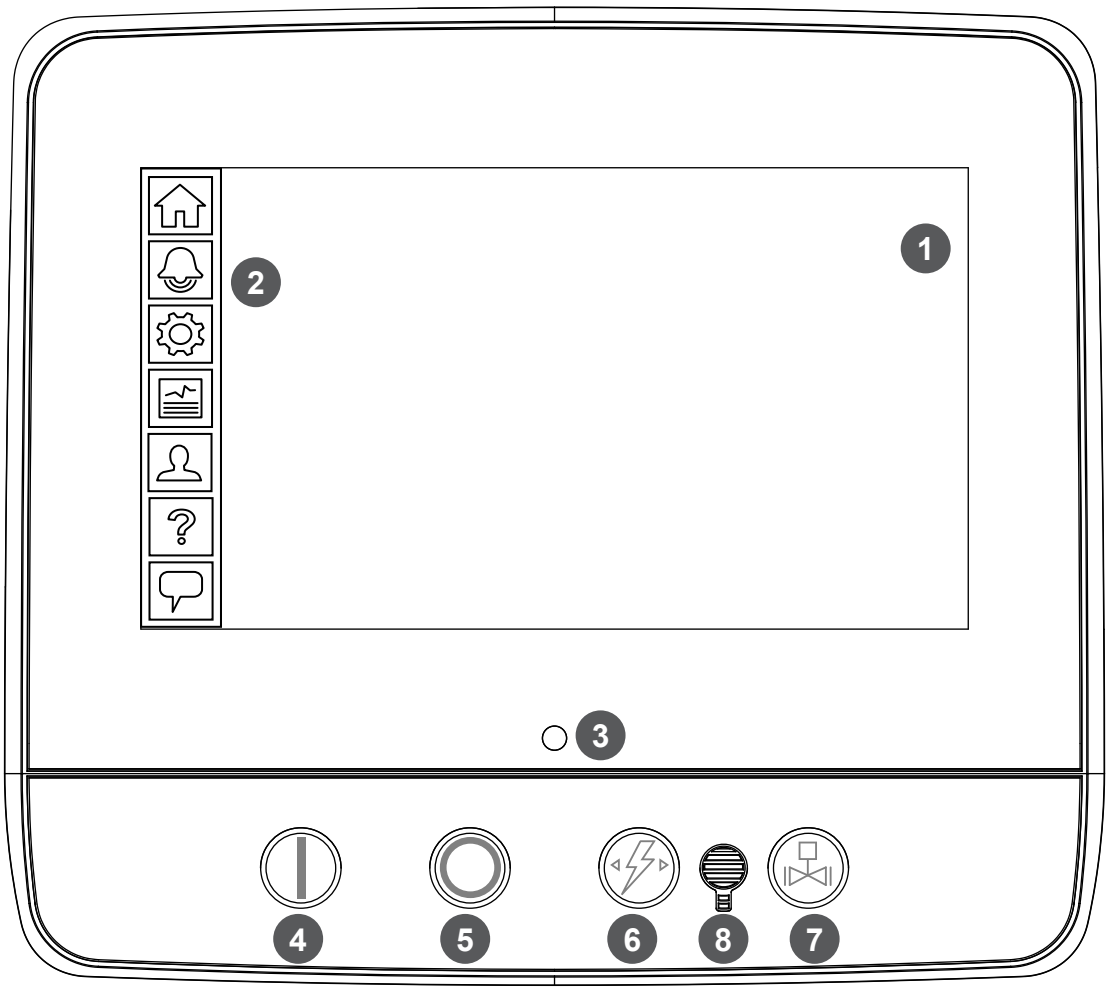

1 - PANTALLA táctil a colores
2 - Menú en la pantalla
- Página PRINCIPAL
- Página de ALARMAS
- Página de CONFIGURACIÓN
- Página de HISTORIA
- Página de SERVICIO
- Página de MANUALES
- Página de IDIOMAS

3 - LED Energía (3 colores)
4 - Botón ARRANQUE
5 - Botón PARO
6 - Botón PRUEBA INTERRUPTOR TRANSFERENCIA
7 - Botón PRUEBA DE MARCHA
8 - Sonadora de alarma

Este es un documento publicitario. Por favor, consulte a la fábrica para obtener más información.
El fabricante se reserva el derecho de modificar esta información sin previo aviso.

TORNATECH

© Tornatech, Inc. Not for construction. Subject to change without notice.

	BY	DD/MM/YY
DRAWN BY	MLC	04/10/24
FINAL APPROVAL	FC	07/11/24

CONTROLADOR DE BOMBA ELÉCTRICA CONTRA INCENDIO CON INVERSOR AUTOMATICO DE PODER

MODELO: GPR/GPS/GPW + GPU

CONSTRUIDO CON LA ÚLTIMA EDICIÓN DE LA NORMA NFPA 20 & NFPA 70

NYC Dpt of Building Approved

PROYECCIÓN DE TERCER ÁNGULO

DRAWING NUMBER GPX-DI933/S

DWG REV. 0

SHEET 1 OF 1

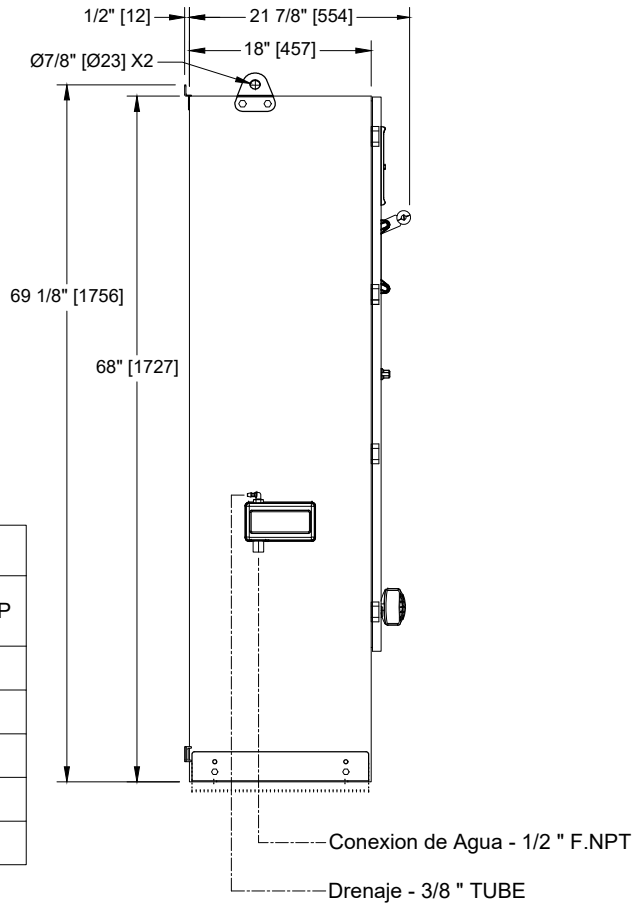

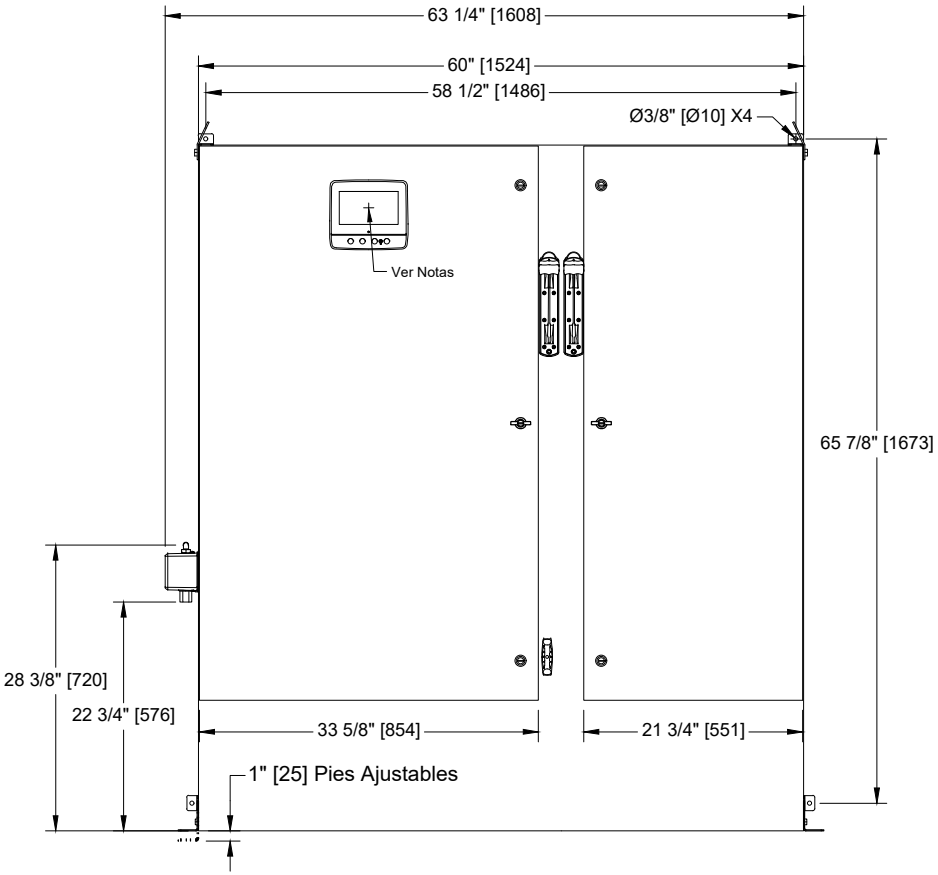

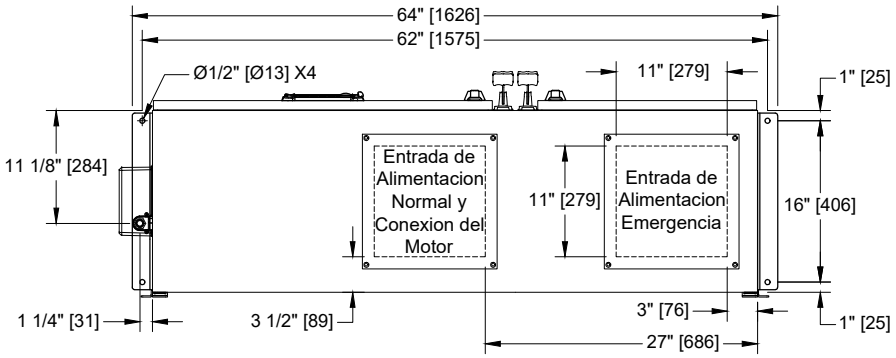

Voltaje / Tabla de Potencia		
Voltaje	Min HP	Max HP
208	75	125
220 - 240	100	125
380 - 400 - 415	150	200
440 - 480	200	250
600	200	350

Notas:

- Estándar NEMA: tipo 2
- Color estándar : rojo RAL 3002.
- Todas las dimensiones son en pulgadas [milimetros].
- Centro de la pantalla: desde la base 61-5/8" [1564].
- Se recomienda que pasar por el cable entre la placa inferior.
- Utilisar solamente conectores impermeable para cableado.
- Proteja el equipo contra residuos durente el taradraje.
- Giro de la puerta es igual al ancho de la misma.

Copyright © 2026 Tornatech Inc. All right reserved. This drawing and the information contained or depicted herein are the sole property of Tornatech Inc. Copies are communicated to the recipient in strict confidence and may not be retransmitted, published, reproduced, copied or used in any manner, including as the basis for the manufacture or sale of any products, without the express prior written consent of Tornatech Inc.

TORNATECH

© Tornatech, Inc. Not for construction.
Subject to change without notice.

	BY	DD/MM/YY
DRAWN BY	ACD	11/01/24
FINAL APPROVAL	FC	11/01/24

CONTROLADOR DE BOMBA ELÉCTRICA CONTRA INCENDIO TENSION REDUCIDA / AUTOTRANSFORMADOR CON INVERSOR AUTOMATICO

MODELO: GPR+GPU

CONSTRUIDO CON LA ÚLTIMA EDICIÓN DE LA NORMA NFPA 20 & NFPA 70

NYC Dpt of Building Approved

DRAWING NUMBER GPR-WS810/S
DWG REV. 1
SHEET 1 OF 2

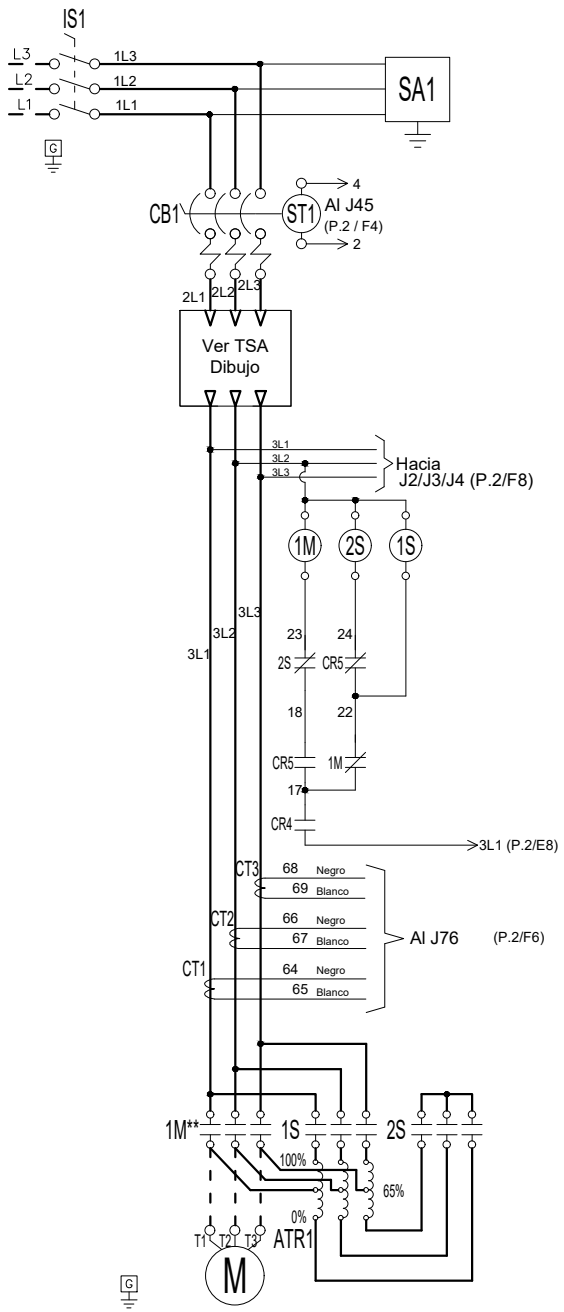

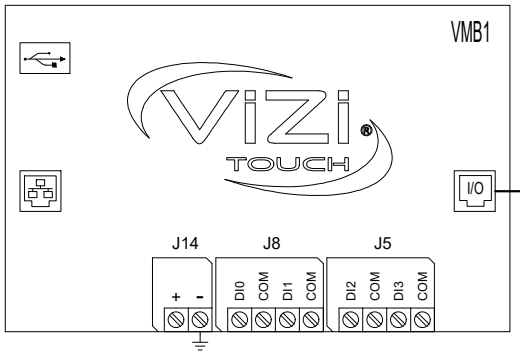

Al E/S Tarj. eléctrica UP
(P.2 / E2)

Leyenda	
1M	Contactor
1S-2S	Contactors
AB	Timbre de alarma
ATR	Autotransformador
CB	Disyuntor
CR	Relé de control
CT	Transformador de corriente
EB	E/S tarjeta eléctrica
IS	Interruptor de aislamiento
J	Puente
LS	Limitar el contacto
PT	Transductor de presión
SA	Supresor de sobretensiones
ST	Disparo
SV	Válvula solenoide
VMB	Tarjeta principal
XTR	Transformador

Copyright © 2026 Tornatech Inc. All right reserved. This drawing and the information contained or depicted herein are the sole property of Tornatech Inc. Copies are communicated to the recipient in strict confidence and may not be retransmitted, published, reproduced, copied or used in any manner, including as the basis for the manufacture or sale of any products, without the express prior written consent of Tornatech Inc.

TORNATECH

© Tornatech, Inc. Not for construction. Subject to change without notice.

	BY	DD/MM/YY
DRAWN BY	ACD	11/01/24
FINAL APPROVAL	FC	11/01/24

CONTROLADOR DE BOMBA ELÉCTRICA CONTRA INCENDIO TENSION REDUCIDA / AUTOTRANSFORMADOR CON INVERSOR AUTOMATICO

MODELO: GPR+GPU

CONSTRUIDO CON LA ÚLTIMA EDICIÓN DE LA NORMA NFPA 20 & NFPA 70

NYC Dpt of Building Approved

DRAWING NUMBER GPR-WS810/S

DWG REV. 1

SHEET 2 OF 2

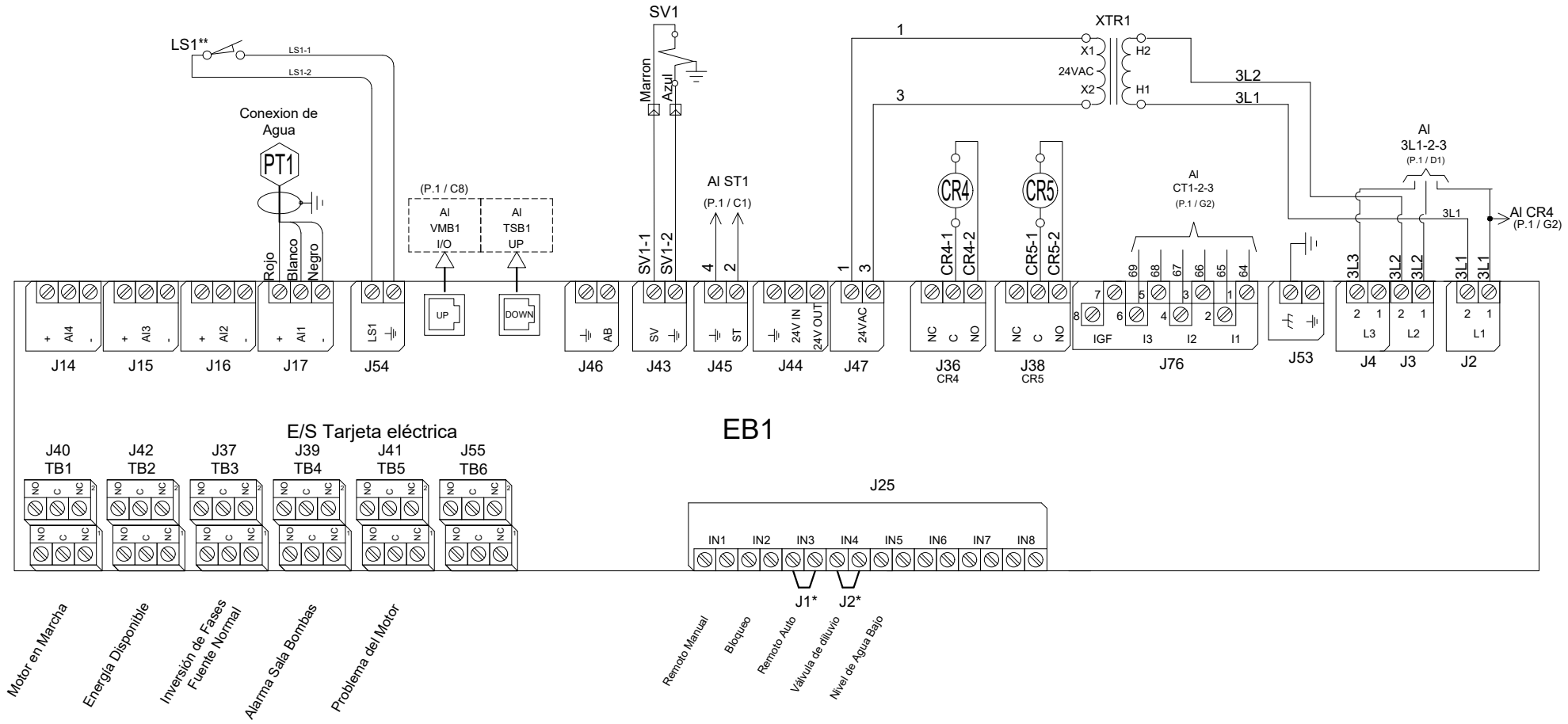

* Eliminar este puente para utilizar esta función

** Contacto cerrado cuando el arranque de emergencia esta en posicion "ON"

Copyright © 2026 Tornatech Inc. All right reserved. This drawing and the information contained or depicted herein are the sole property of Tornatech Inc. Copies are communicated to the recipient in strict confidence and may not be retransmitted, published, reproduced, copied or used in any manner, including as the basis for the manufacture or sale of any products, without the express prior written consent of Tornatech Inc.

TORNATECH

© Tornatech, Inc. Not for construction. Subject to change without notice.

	BY	DD/MM/YY
DRAWN BY	MLC	11/12/24
FINAL APPROVAL	FC	11/12/24

INVERSOR AUTOMATICO PARA CONTROLADOR DE BOMBA ELÉCTRICA CONTRA INCENDIO

MODELO: GPU

CONSTRUIDO CON LA ÚLTIMA EDICIÓN DE LA NORMA NFPA 20 & NFPA 70

NYC Dpt of Building Approved

DRAWING NUMBER GPU-WS800/S

DWG REV. 1

SHEET 1 OF 1

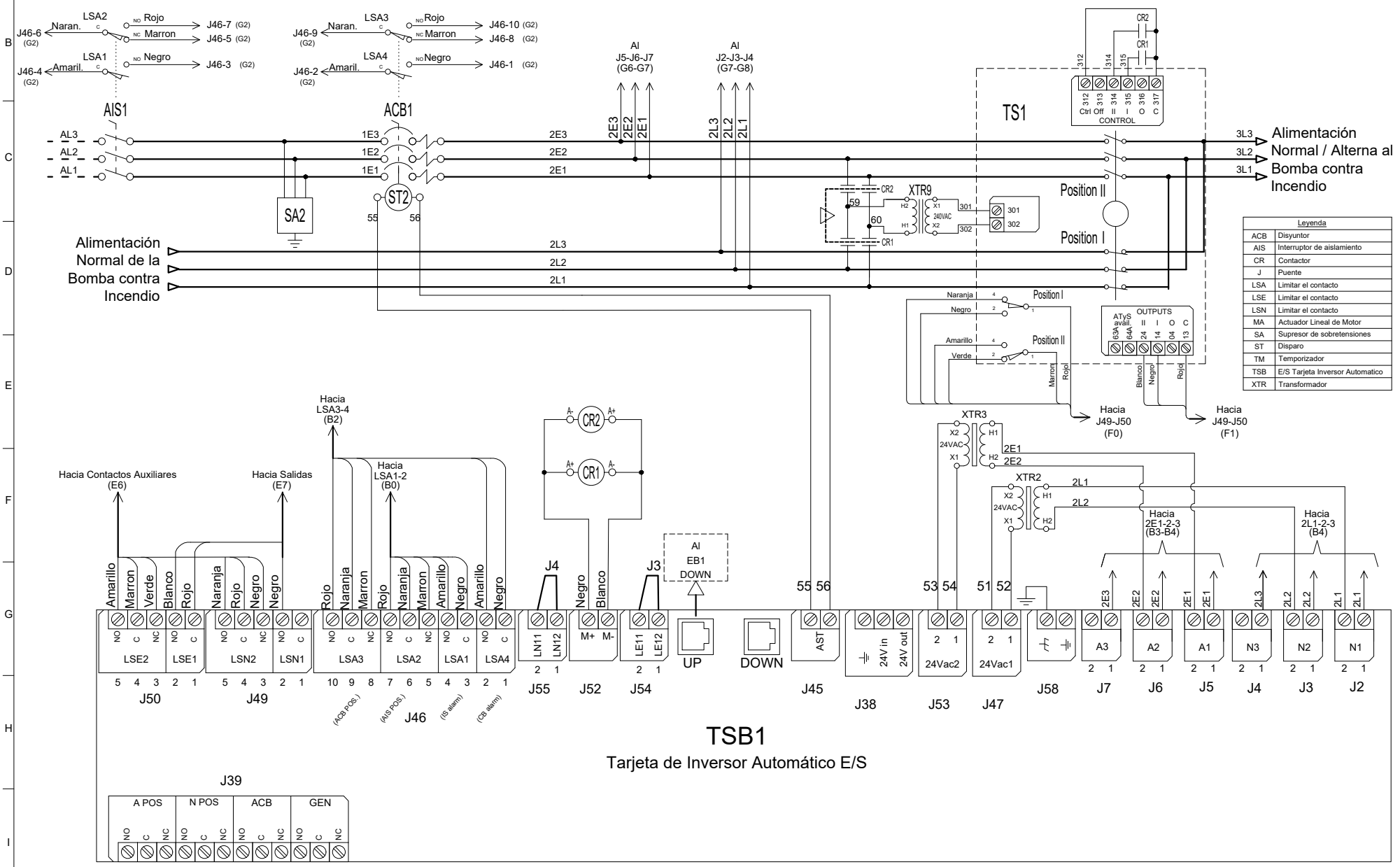

Leyenda	
ACB	Disyuntor
AIS	Interruptor de aislamiento
CR	Contactor
J	Puente
LSA	Limitar el contacto
LSE	Limitar el contacto
LSN	Limitar el contacto
MA	Actuador Lineal de Motor
SA	Supresor de sobretensiones
ST	Disparo
TM	Temporizador
TSB	E/S Tarjeta Inversor Automatico
XTR	Transformador

Copyright © 2026 Tornatech Inc. All right reserved. This drawing and the information contained or depicted herein are the sole property of Tornatech Inc. Copies are communicated to the recipient in strict confidence and may not be retransmitted, published, reproduced, copied or used in any manner, including as the basis for the manufacture or sale of any products, without the express prior written consent of Tornatech Inc.

TORNATECH

© Tornatech, Inc. Not for construction. Subject to change without notice.

		BY	DD/MM/YY
DRAWN BY		MLC	04/10/24
FINAL APPROVAL		FC	07/11/24

CONTROLADOR DE BOMBA ELÉCTRICA CONTRA INCENDIO

MODELO: GPX

CONSTRUIDO CON LA ÚLTIMA EDICIÓN DE LA NORMA NFPA 20 & NFPA 70

NYC Dpt of Building Approved

DRAWING NUMBER GPX-TD907/S

DWG REV. 0

SHEET 1 OF 1

CONDUCTOR EN COBRE por Interruptor de aislamiento (IS1) .

Cableado de alimentación acuerdo al espacio de flexion (AWG or MCM).Terminales L1 - L2 - L3

Espacio de Flexion	5 " (127 mm)							8 " (203 mm)		
HP / Voltaje	5	7.5	10	15	20	25	30	40	50	60
208	1x (10 to 1/0)	1x (8 to 1/0)	1x (8 to 1/0)	1x (6 to 1/0)	1x (4 to 1/0)	1x (3 to 1/0)	1x (2 to 1/0)	1x (1/0 to 3/0)	1x (3/0 to 250)	1x (4/0 to 250)
220 to 240	1x (10 to 1/0)	1x (10 to 1/0)	1x (8 to 1/0)	1x (6 to 1/0)	1x (4 to 1/0)	1x (4 to 1/0)	1x (3 to 1/0)	1x (1 to 3/0)	1x (2/0 to 3/0)	1x (3/0 to 250)
380 to 416	1x (10 to 1/0)	1x (10 to 1/0)	1x (10 to 1/0)	1x (8 to 1/0)	1x (8 to 1/0)	1x (6 to 1/0)	1x (6 to 1/0)	1x (4 to 1/0)	1x (3 to 1/0)	1x (1 to 1/0)
440 to 480	1x (10 to 1/0)	1x (10 to 1/0)	1x (10 to 1/0)	1x (10 to 1/0)	1x (8 to 1/0)	1x (8 to 1/0)	1x (6 to 1/0)	1x (6 to 1/0)	1x (4 to 1/0)	1x (3 to 1/0)
600	1x (10 to 1/0)	1x (10 to 1/0)	1x (10 to 1/0)	1x (10 to 1/0)	1x (10 to 1/0)	1x (8 to 1/0)	1x (8 to 1/0)	1x (6 to 1/0)	1x (6 to 1/0)	1x (4 to 1/0)

Espacio de Flexion	12 " (305 mm)				16 " (406 mm)***						
HP / Voltaje	75	100	125	150	200	250	300	350	400	450	500
208	2x (1/0 to 500)	2x (2/0 to 500)	2x (4/0 to 500)	2x (250 to 500)	3x (4/0 to 500)	--------	--------	--------	--------	--------	--------
220 to 240	1x (250)	2x (2/0 to 500)	2x (3/0 to 500)	2x (4/0 to 500)	2x (350 to 500)	3x (250 to 500)	--------	--------	--------	--------	--------
380 to 416	1x (1/0 to 250)	1x (3/0 to 250)	1x (250)	1x (300 to 500)	1x (500)	2x (4/0 to 500)	2x (300 to 500)	3x (4/0 to 500)	3x (250 to 500)	4x (3/0 to 500)	--------
440 to 480	1x (1 to 250)	1x (2/0 to 250)	1x (3/0 to 250)	1x (4/0 to 250)	1x (350 to 500)	1x (500)	2x (4/0 to 500)	2x (300 to 500)	3x (3/0 to 500)	3x (4/0 to 500)	3x (250 to 500)
600	1x (3 to 1/0)	1x (1 to 250)	1x (2/0 to 250)	1x (3/0 to 250)	1x (250 to 500)	1x (350 to 500)	1x (500)	2x (4/0 to 500)	2x (250 to 500)	2x (300 to 500)	2x (350 to 500)
Espacio de Flexion	5 " (127 mm)	8 " (203 mm)			12 " (305 mm)						

CONDUCTOR EN ALUMINIO por Interruptor de aislamiento (IS1) . ***

Cableado de alimentación acuerdo al espacio de flexion (AWG or MCM).Terminales L1 - L2 - L3

Espacio de Flexion	5 " (127 mm)							8 " (203 mm)		10 " (254 mm)
HP / Voltaje	5	7.5	10	15	20	25	30	40	50	60
208	1x (10 to 1/0)	1x (6 to 1/0)	1x (6 to 1/0)	1x (4 to 1/0)	1x (3 to 1/0)	1x (1 to 1/0)	1x (1/0)	1x (3/0)	1x (4/0 to 250)	1x (300) ** or 1x (250) 90°C *
220 to 240	1x (10 to 1/0)	1x (8 to 1/0)	1x (6 to 1/0)	1x (4 to 1/0)	1x (3 to 1/0)	1x (2 to 1/0)	1x (1 to 1/0)	1x (2/0 to 3/0)	1x (3/0) 90°C *	1x (250)
380 to 416	1x (10 to 1/0)	1x (10 to 1/0)	1x (10 to 1/0)	1x (6 to 1/0)	1x (6 to 1/0)	1x (4 to 1/0)	1x (4 to 1/0)	1x (2 to 1/0)	1x (1 to 1/0)	1x (1/0)
440 to 480	1x (10 to 1/0)	1x (10 to 1/0)	1x (10 to 1/0)	1x (8 to 1/0)	1x (6 to 1/0)	1x (6 to 1/0)	1x (6 to 1/0)	1x (4 to 1/0)	1x (2 to 1/0)	1x (1 to 1/0)
600	1x (10 to 1/0)	1x (10 to 1/0)	1x (10 to 1/0)	1x (10 to 1/0)	1x (8 to 1/0)	1x (6 to 1/0)	1x (6 to 1/0)	1x (4 to 1/0)	1x (4 to 1/0)	1x (2 to 1/0)

Espacio de Flexion	12 " (305 mm)				16 " (406 mm)***						
HP / Voltaje	75	100	125	150	200	250	300	350	400	450	500
208	2x (2/0 to 500)	2x (4/0 to 500)	2x (300 to 500)	2x (350 to 500)	3x (300 to 500)	--------	--------	--------	--------	--------	--------
220 to 240	1x (350) ** N/A	2x (3/0 to 500)	2x (250 to 500)	2x (300 to 500)	2x (500)	3x (400 to 500)	--------	--------	--------	--------	--------
380 to 416	1x (3/0 to 250)	1x (250)	Consultar fábrica	1x (500)	Consultar fábrica	2x (300 to 500)	2x (500)	3x (300 to 500)	3x (350 to 500)	3x (400 to 500)	--------
440 to 480	1x (1/0 to 250)	1x (3/0 to 250)	1x (250)	1x (250) 90°C *	1x (500)	Consultar fábrica	2x (300 to 500)	2x (400 to 500)	3x (250 to 500)	3x (300 to 500)	3x (350 to 500)
600	1x (1 to 1/0)	1x (2/0 to 250)	1x (4/0 to 250)	1x (4/0 to 250)	1x (350 to 500)	1x (500)	Consultar fábrica	2x (300 to 500)	2x (350 to 500)	2x (400 to 500)	2x (500)
Espacio de Flexion	5 " (127 mm)	8 " (203 mm)			12 " (305 mm)						

*Para gabinetes estándar, use alambre de aluminio de 90°C. Consulte la Fábrica para el uso de conductores inferior a 90°C.

**Consultar fábrica

***El aluminio no está permitido en Canadá.

Terminales de potencia

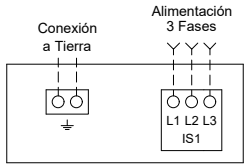

***Solo para el espacio de flexión de 16" (406 mm).

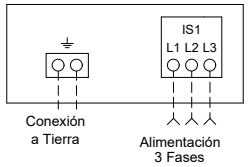

Notas:

1 - Para conocer el tamaño adecuado de los cables, consulte NFPA70 y NEC (EE. UU.) o CEC (Canadá) o el código local.

2 - El controlador es adecuado para su uso como equipo de servicio en los Estados Unidos.

3 - El uso del controlador como equipo de servicio está prohibido en Canadá.

4 - Para conexiones de motor más precisas, consulte al fabricante del motor o a la placa de características del motor.

5 - El controlador es sensible a la fase. Las líneas entrantes deben conectarse en secuencia ABC.

Basándose únicamente a título informativo.
El Fabricante se reserva el derecho de modificar este dibujo, sin previo aviso.
Contacto el fabricante para los dibujo como se construyó.

Copyright © 2026 Tornatech Inc. All right reserved. This drawing and the information contained or depicted herein are the sole property of Tornatech Inc. Copies are communicated to the recipient in strict confidence and may not be retransmitted, published, reproduced, copied or used in any manner, including as the basis for the manufacture or sale of any products, without the express prior written consent of Tornatech Inc.

TORNATECH

© Tornatech, Inc. Not for construction. Subject to change without notice.

		BY	DD/MM/YY
DRAWN BY	MLC	04/10/24
FINAL APPROVAL	FC	07/11/24

INVERSOR AUTOMATICO PARA CONTROLADOR DE BOMBA ELÉCTRICA CONTRA INCENDIO

MODELO: GPU

CONSTRUIDO CON LA ÚLTIMA EDICIÓN DE LA NORMA NFPA 20 & NFPA 70

NYC Dpt of Building Approved

DRAWING NUMBER GPU-TD900/S

DWG REV. 0

SHEET 1 OF 1

CONDUCTOR EN COBRE por Interruptor de aislamiento (AIS1) .

Cableado de alimentación acuerdo al espacio de flexion (AWG or MCM).Terminales AL1 - AL2 - AL3

Espacio de Flexion	5 " (127 mm)							8 " (203 mm)		
HP / Voltaje	5	7.5	10	15	20	25	30	40	50	60
208	1x (10 to 1/0)	1x (8 to 1/0)	1x (8 to 1/0)	1x (6 to 1/0)	1x (4 to 1/0)	1x (3 to 1/0)	1x (2 to 1/0)	1x (1/0 to 3/0)	1x (3/0 to 250)	1x (4/0 to 250)
220 to 240	1x (10 to 1/0)	1x (10 to 1/0)	1x (8 to 1/0)	1x (6 to 1/0)	1x (4 to 1/0)	1x (4 to 1/0)	1x (3 to 1/0)	1x (1 to 3/0)	1x (2/0 to 3/0)	1x (3/0 to 250)
380 to 416	1x (10 to 1/0)	1x (10 to 1/0)	1x (10 to 1/0)	1x (8 to 1/0)	1x (8 to 1/0)	1x (6 to 1/0)	1x (6 to 1/0)	1x (4 to 1/0)	1x (3 to 1/0)	1x (1 to 1/0)
440 to 480	1x (10 to 1/0)	1x (10 to 1/0)	1x (10 to 1/0)	1x (10 to 1/0)	1x (8 to 1/0)	1x (8 to 1/0)	1x (6 to 1/0)	1x (6 to 1/0)	1x (4 to 1/0)	1x (3 to 1/0)
600	1x (10 to 1/0)	1x (10 to 1/0)	1x (10 to 1/0)	1x (10 to 1/0)	1x (10 to 1/0)	1x (8 to 1/0)	1x (8 to 1/0)	1x (6 to 1/0)	1x (6 to 1/0)	1x (4 to 1/0)

Espacio de Flexion	12 " (305 mm)				16 " (406 mm)***						
HP / Voltaje	75	100	125	150	200	250	300	350	400	450	500
208	2x (1/0 to 500)	2x (2/0 to 500)	2x (4/0 to 500)	2x (250 to 500)	3x (4/0 to 500)	--------	--------	--------	--------	--------	--------
220 to 240	1x (250)	2x (2/0 to 500)	2x (3/0 to 500)	2x (4/0 to 500)	2x (350 to 500)	3x (250 to 500)	--------	--------	--------	--------	--------
380 to 416	1x (1/0 to 250)	1x (3/0 to 250)	1x (250)	1x (300 to 500)	1x (500)	2x (4/0 to 500)	2x (300 to 500)	3x (4/0 to 500)	3x (250 to 500)	4x (3/0 to 500)	--------
440 to 480	1x (1 to 250)	1x (2/0 to 250)	1x (3/0 to 250)	1x (4/0 to 250)	1x (350 to 500)	1x (500)	2x (4/0 to 500)	2x (300 to 500)	3x (3/0 to 500)	3x (4/0 to 500)	3x (250 to 500)
600	1x (3 to 1/0)	1x (1 to 250)	1x (2/0 to 250)	1x (3/0 to 250)	1x (250 to 500)	1x (350 to 500)	1x (500)	2x (4/0 to 500)	2x (250 to 500)	2x (300 to 500)	2x (350 to 500)
Espacio de Flexion	5 " (127 mm)	8 " (203 mm)			12 " (305 mm)						

CONDUCTOR EN ALUMINIO por Interruptor de aislamiento (AIS1) . ***

Cableado de alimentación acuerdo al espacio de flexion (AWG or MCM).Terminales AL1 - AL2 - AL3

Espacio de Flexion	5 " (127 mm)							8 " (203 mm)		10 " (254 mm)
HP / Voltaje	5	7.5	10	15	20	25	30	40	50	60
208	1x (10 to 1/0)	1x (6 to 1/0)	1x (6 to 1/0)	1x (4 to 1/0)	1x (3 to 1/0)	1x (1 to 1/0)	1x (1/0)	1x (3/0)	1x (4/0 to 250)	1x (300) ** or 1x (250) 90°C *
220 to 240	1x (10 to 1/0)	1x (8 to 1/0)	1x (6 to 1/0)	1x (4 to 1/0)	1x (3 to 1/0)	1x (2 to 1/0)	1x (1 to 1/0)	1x (2/0 to 3/0)	1x (3/0) 90°C *	1x (250)
380 to 416	1x (10 to 1/0)	1x (10 to 1/0)	1x (10 to 1/0)	1x (6 to 1/0)	1x (6 to 1/0)	1x (4 to 1/0)	1x (4 to 1/0)	1x (2 to 1/0)	1x (1 to 1/0)	1x (1/0)
440 to 480	1x (10 to 1/0)	1x (10 to 1/0)	1x (10 to 1/0)	1x (8 to 1/0)	1x (6 to 1/0)	1x (6 to 1/0)	1x (6 to 1/0)	1x (4 to 1/0)	1x (2 to 1/0)	1x (1 to 1/0)
600	1x (10 to 1/0)	1x (10 to 1/0)	1x (10 to 1/0)	1x (10 to 1/0)	1x (8 to 1/0)	1x (6 to 1/0)	1x (6 to 1/0)	1x (4 to 1/0)	1x (4 to 1/0)	1x (2 to 1/0)

Espacio de Flexion	12 " (305 mm)				16 " (406 mm)***						
HP / Voltaje	75	100	125	150	200	250	300	350	400	450	500
208	2x (2/0 to 500)	2x (4/0 to 500)	2x (300 to 500)	2x (350 to 500)	3x (300 to 500)	--------	--------	--------	--------	--------	--------
220 to 240	1x (350) ** N/A	2x (3/0 to 500)	2x (250 to 500)	2x (300 to 500)	2x (500)	3x (400 to 500)	--------	--------	--------	--------	--------
380 to 416	1x (3/0 to 250)	1x (250)	Consultar fábrica	1x (500)	Consultar fábrica	2x (300 to 500)	2x (500)	3x (300 to 500)	3x (350 to 500)	3x (400 to 500)	--------
440 to 480	1x (1/0 to 250)	1x (3/0 to 250)	1x (250)	1x (250) 90°C *	1x (500)	Consultar fábrica	2x (300 to 500)	2x (400 to 500)	3x (250 to 500)	3x (300 to 500)	3x (350 to 500)
600	1x (1 to 1/0)	1x (2/0 to 250)	1x (4/0 to 250)	1x (4/0 to 250)	1x (350 to 500)	1x (500)	Consultar fábrica	2x (300 to 500)	2x (350 to 500)	2x (400 to 500)	2x (500)
Espacio de Flexion	5 " (127 mm)	8 " (203 mm)			12 " (305 mm)						

*Para gabinetes estándar, use alambre de aluminio de 90°C. Consulte la Fábrica para el uso de conductores inferior a 90°C.

**Consultar fábrica

***El aluminio no está permitido en Canadá.

Terminales de potencia

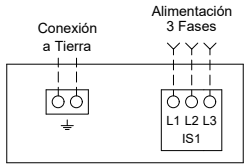

***Solo para el espacio de flexión de 16" (406 mm).

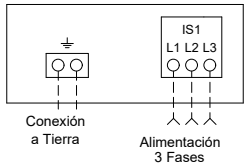

Notas:

1 - Para conocer el tamaño adecuado de los cables, consulte NFPA70 y NEC (EE. UU.) o CEC (Canadá) o el código local.

2 - El controlador es adecuado para su uso como equipo de servicio en los Estados Unidos.

3 - El uso del controlador como equipo de servicio está prohibido en Canadá.

4 - Para conexiones de motor más precisas, consulte al fabricante del motor o a la placa de características del motor.

5 - El controlador es sensible a la fase. Las líneas entrantes deben conectarse en secuencia ABC.

Basándose únicamente a título informativo.
El Fabricante se reserva el derecho de modificar este dibujo, sin previo aviso.
Contacto el fabricante para los dibujo como se construyó.

Copyright © 2026 Tornatech Inc. All right reserved. This drawing and the information contained or depicted herein are the sole property of Tornatech Inc. Copies are communicated to the recipient in strict confidence and may not be retransmitted, published, reproduced, copied or used in any manner, including as the basis for the manufacture or sale of any products, without the express prior written consent of Tornatech Inc.

TORNATECH

© Tornatech, Inc. Not for construction. Subject to change without notice.

		BY	DD/MM/YY
DRAWN BY		MLC	04/10/24
FINAL APPROVAL		FC	07/11/24

CONTROLADOR DE BOMBA ELÉCTRICA CONTRA INCENDIO

MODELO: GPR

CONSTRUIDO CON LA ÚLTIMA EDICIÓN DE LA NORMA NFPA 20 & NFPA 70

NYC Dpt of Building Approved

DRAWING NUMBER GPX-TD903/S

DWG REV. 1

SHEET 1 OF 1

CONDUCTOR EN COBRE por contactor (1M) .

Cableado de alimentación acuerdo al espacio de flexion (AWG or MCM).Terminales T1 - T2 - T3

HP / Voltaje	5	7.5	10	15	20	25	30	40	50	60
208	1x (10 to 2)	1x (8 to 2)	1x (8 to 2)	1x (6 to 2)	1x (4 to 2)	1x (3 to 2/0)	1x (2 to 2/0)	1x (1/0 to 3/0)	1x (3/0)	1x (4/0 to 300)
220 to 240	1x (10 to 2)	1x (10 to 2)	1x (8 to 2)	1x (6 to 2)	1x (4 to 2)	1x (4 to 2/0)	1x (3 to 2/0)	1x (1 to 3/0)	1x (2/0 to 3/0)	1x (3/0)
380 to 416	1x (10 to 2/0)	1x (10 to 2/0)	1x (10 to 2/0)	1x (8 to 2/0)	1x (8 to 2/0)	1x (6 to 2/0)	1x (6 to 2/0)	1x (4 to 2/0)	1x (3 to 2/0)	1x (1 to 2/0)
440 to 480	1x (10 to 2/0)	1x (10 to 2/0)	1x (10 to 2/0)	1x (10 to 2/0)	1x (8 to 2/0)	1x (8 to 2/0)	1x (6 to 2/0)	1x (6 to 2/0)	1x (4 to 2/0)	1x (3 to 2/0)
600	1x (10 to 2/0)	1x (10 to 2/0)	1x (10 to 2/0)	1x (10 to 2/0)	1x (10 to 2/0)	1x (8 to 2/0)	1x (8 to 2/0)	1x (6 to 2/0)	1x (6 to 2/0)	1x (4 to 2/0)

HP / Voltaje	75	100	125	150	200	250	300	350	400	450	500
208	1x (300)	2x (2/0 to 300)	2x (4/0 to 300)	2x (250 to 300)	2x (400 to 600)	--------	--------	--------	--------	--------	--------
220 to 240	1x (250 to 300)	2x (2/0 to 300)	2x (3/0 to 300)	2x (4/0 to 300)	2x (350 to 500)	2x (500 to 600)	--------	--------	--------	--------	--------
380 to 416	1x (1/0 to 3/0)	1x (3/0)	1x (250 to 300)	1x (300)	2x (3/0 to 300)	2x (4/0 to 300)	2x (300 to 600)	2x (400 to 600)	2x (500 to 600)	2x (600)	--------
440 to 480	1x (1 to 2/0)	1x (2/0 to 3/0)	1x (3/0 to 300)	1x (4/0 to 300)	2x (1/0 to 300)	2x (3/0 to 300)	2x (4/0 to 500)	2x (300 to 500)	2x (350 to 500)	2x (400 to 500)	2x (500 to 600)
600	1x (3 to 2/0)	1x (1 to 3/0)	1x (2/0 to 300)	1x (3/0 to 300)	2x (1 to 300)	2x (2/0 to 300)	2x (3/0 to 300)	2x (4/0 to 600)	2X (250 to 600)	2x (300 to 600)	2x (350 to 600)

CONDUCTOR EN ALUMINIO por contactor (1M) . ***

Cableado de alimentación acuerdo al espacio de flexion (AWG or MCM).Terminales T1 - T2 - T3

HP / Voltaje	5	7.5	10	15	20	25	30	40	50	60
208	1x (10 to 2/0) **	1x (10 to 2/0) **	1x (6 to 2/0) **	1x (4 to 2/0) **	1x (3 to 2/0) **	1x (1 to 2/0) **	1x (1/0 to 2/0) **	1x (2/0) 90°C *	Consultar fábrica	1x (300)
220 to 240	1x (10 to 2/0) **	1x (10 to 2/0) **	1x (8 to 2/0) **	1x (4 to 2/0) **	1x (3 to 2/0) **	1x (2 to 2/0) **	1x (1 to 2/0) **	1x (2/0)	1x (3/0) 90°C *	Consultar fábrica
380 to 416	1x (12 to 2/0) **	1x (12 to 2/0) **	1x (10 to 2/0) **	1x (8 to 2/0) **	1x (6 to 2/0) **	1x (4 to 2/0) **	1x (4 to 2/0) **	1x (2 to 2/0) **	1x (1 to 2/0) **	1x (1/0 to 2/0)
440 to 480	1x (12 to 2/0) **	1x (12 to 2/0) **	1x (10 to 2/0) **	1x (8 to 2/0) **	1x (8 to 2/0) **	1x (6 to 2/0) **	1x (6 to 2/0) **	1x (4 to 2/0) **	1x (2 to 2/0) **	1x (1 to 2/0)
600	1x (12 to 2/0) **	1x (12 to 2/0) **	1x (12 to 2/0) **	1x (10 to 2/0) **	1x (8 to 2/0) **	1x (8 to 2/0) **	1x (8 to 2/0) **	1x (4 to 2/0) **	1x (4 to 2/0) **	1x (2 to 2/0)

HP / Voltaje	75	100	125	150	200	250	300	350	400	450	500
208	1x (300) 90°C *	2x (4/0 to 300)	2x (300)	2x (300) 90°C *	2x (600)	--------	--------	--------	--------	--------	--------
220 to 240	1x (300) 90°C *	2x (3/0 to 300)	2x (250 to 300)	2x (300)	2x (500)	2x (600)	--------	--------	--------	--------	--------
380 to 416	1x (3/0)	Consultar fábrica	1x (300) 90°C *	Consultar fábrica	2x (4/0 to 300)	2x (300)	2x (500 to 600)	2x (600)	2x (600) 90°C *	2x (600) 90°C *	--------
440 to 480	1x (1/0 to 2/0)	1x (3/0)	1x (250 to 300)	1x (300)	2x (3/0 to 300)	2x (250 to 300)	2x (300 to 500)	2x (400 to 500)	2x (500)	Consultar fábrica	2x (600) 90°C *
600	1x (1 to 2/0)	1x (2/0 to 3/0)	1x (4/0 to 300)	1x (4/0 to 300)	2x (1/0 to 300)	2x (3/0 to 300)	2x (4/0 to 300)	2x (300 to 600)	2x (350 to 600)	2x (400 to 600)	2x (500 to 600)

*Para gabinetes estándar, use alambre de aluminio de 90°C. Consulte la Fábrica para el uso de conductores inferior a 90°C.

**Se requiere la opción V659

***El aluminio no está permitido en Canadá.

Terminales de motor

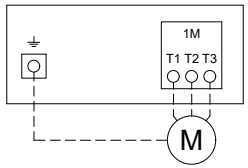

Modelos: GPR

Notas:

1 - Para conocer el tamaño adecuado de los cables, consulte NFPA70 y NEC (EE. UU.) o CEC (Canadá) o el código local.

2 - El controlador es adecuado para su uso como equipo de servicio en los Estados Unidos.

3 - El uso del controlador como equipo de servicio está prohibido en Canadá.

4 - Para conexiones de motor más precisas, consulte al fabricante del motor o a la placa de características del motor.

5 - El controlador es sensible a la fase. Las líneas entrantes deben conectarse en secuencia ABC.

Basándose únicamente a título informativo.
El Fabricante se reserva el derecho de modificar este dibujo, sin previo aviso.
Contacto el fabricante para los dibujo como se construyó.

Copyright © 2026 Tornatech Inc. All right reserved. This drawing and the information contained or depicted herein are the sole property of Tornatech Inc. Copies are communicated to the recipient in strict confidence and may not be retransmitted, published, reproduced, copied or used in any manner, including as the basis for the manufacture or sale of any products, without the express prior written consent of Tornatech Inc.

TORNATECH

© Tornatech, Inc. Not for construction.
Subject to change without notice.

		BY	DD/MM/YY
DRAWN BY		ACD	18/12/23
FINAL APPROVAL		FC	19/12/23

CONTROLADOR DE BOMBA ELÉCTRICA CONTRA INCENDIO

MODELO: GPX

CONSTRUIDO CON LA ÚLTIMA EDICIÓN DE LA NORMA NFPA 20 & NFPA 70

NYC Dpt of Building Approved

DRAWING NUMBER GPX-TD803/S
DWG REV. 0
SHEET 1 OF 1

Sitio conexiones

Terminales tamaño del cable:
24 - 12 AWG
0.5 Nm

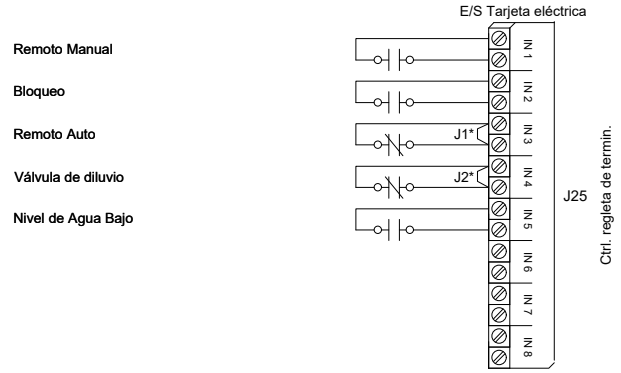

Conexiones de red

Terminales tamaño del cable:
Conector Blindado hembra RJ45

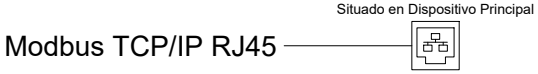

Contacto de alarma

Terminales tamaño del cable:
24 - 12 AWG
0.5 Nm

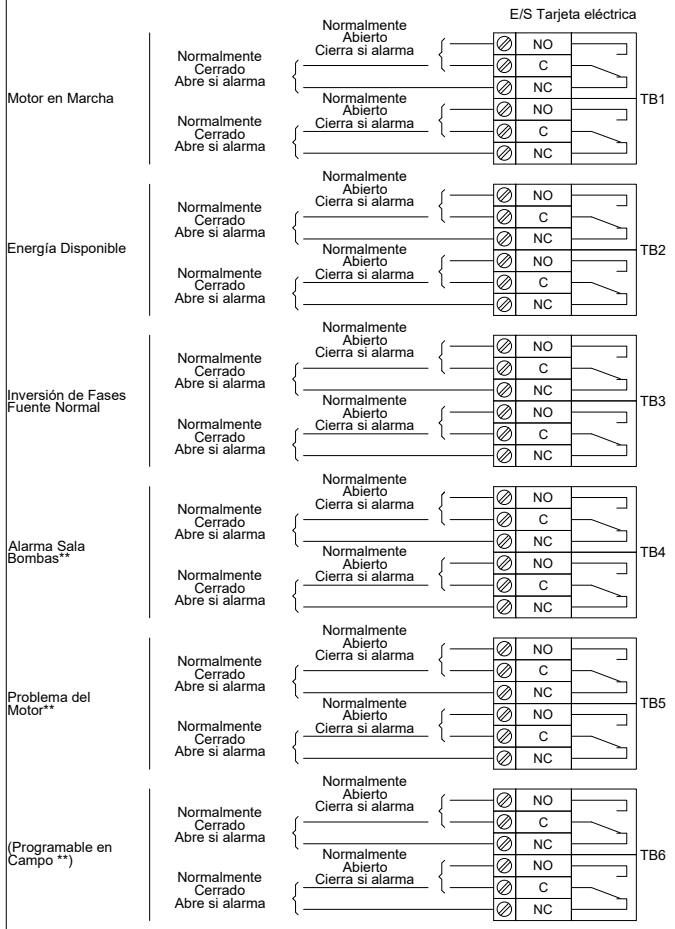

* Eliminar este puente para utilizar esta función
** Re-asignable
** No disponible en modelos GPS

Copyright © 2026 Tornatech Inc. All right reserved. This drawing and the information contained or depicted herein are the sole property of Tornatech Inc. Copies are communicated to the recipient in strict confidence and may not be retransmitted, published, reproduced, copied or used in any manner, including as the basis for the manufacture or sale of any products, without the express prior written consent of Tornatech Inc.

TORNATECH		BY	DD/MM/YY
© Tornatech, Inc. Not for construction. Subject to change without notice.	DRAWN BY	ACD	28/02/23
	FINAL APPROVAL	FC	28/02/23

INVERSOR AUTOMATICO
PARA CONTROLADOR DE BOMBA ELÉCTRICA CONTRA INCENDIO

MODELO: GPU

CONSTRUIDO CON LA ÚLTIMA EDICIÓN DE LA NORMA NFPA 20 & NFPA 70

NYC Dpt of Building Approved

DRAWING NUMBER GPU-TD801/S
DWG REV. 0
SHEET 1 OF 1

Terminales de Alarma (TSB1)

Terminales tamaño del cable:
24 - 12 AWG
0.5 Nm

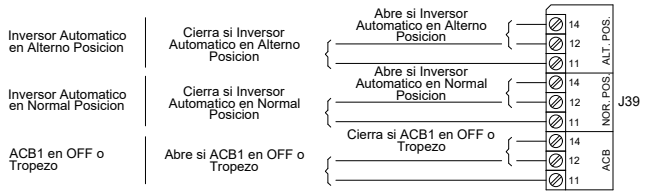

Terminals de Control (TSB1)

Terminales tamaño del cable:
24 - 12 AWG
0.5 Nm

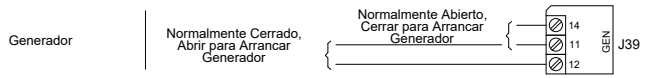

Copyright © 2026 Tornatech Inc. All right reserved. This drawing and the information contained or depicted herein are the sole property of Tornatech Inc. Copies are communicated to the recipient in strict confidence and may not be retransmitted, published, reproduced, copied or used in any manner, including as the basis for the manufacture or sale of any products, without the express prior written consent of Tornatech Inc.