TORNATECH

Projet: _____

Client: _____

Ingénieur: _____

Manufacturier de pompe: _____

Documents Techniques pour Approbation

Série GPx

Plein service
Armoire de contrôle pour
pompe à incendie – Moteur électrique

Contenu:
Données techniques
Dimensions
Schéma de cablage
Connexions annexe

Note: Les dessins inclus sont selon notre offre standard.
Les dessins peuvent différer de ce qui est fourni.

N.Y.C. APPROVED

Novembre 2025

Sélectionnez la méthode de démarrage

☐ Modèle GPA
Démarreur à pleine tension

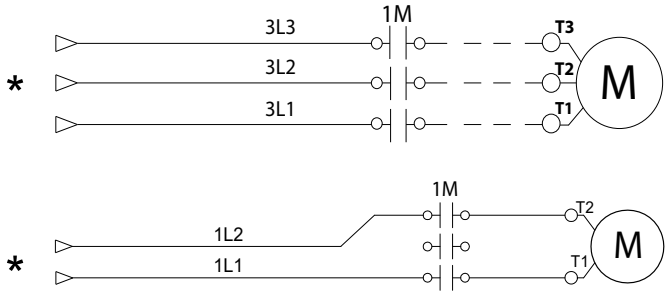

☐ Modèle GPP
Démarreur à tension réduite
Enroulements partiels

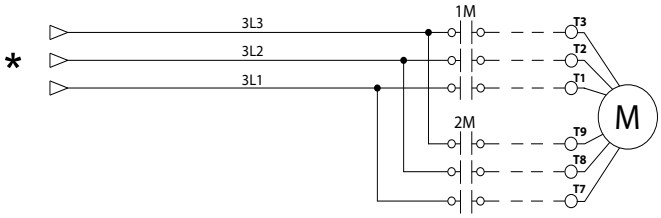

☐ Modèle GPS
Démarreur électronique à accélération et décélération contrôlées

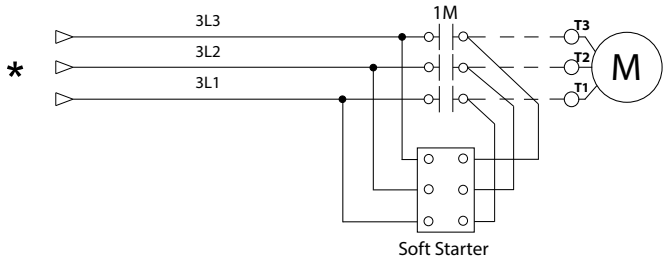

☐ Modèle GPR
Autotransformateur

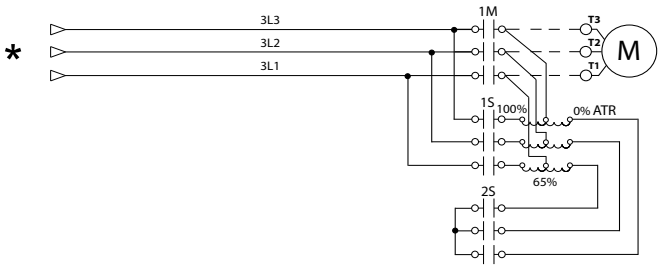

☐ Modèle GPY
Démarreur étoile-triangle à transition ouverte

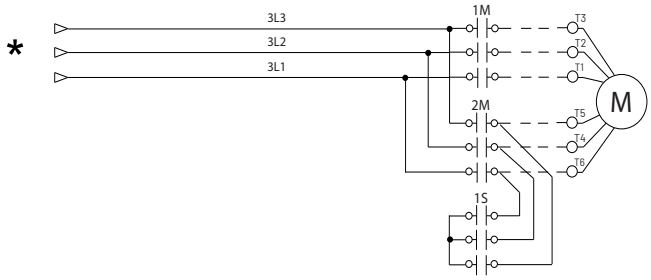

☐ Modèle GPW
Démarreur étoile-triangle à transition fermée

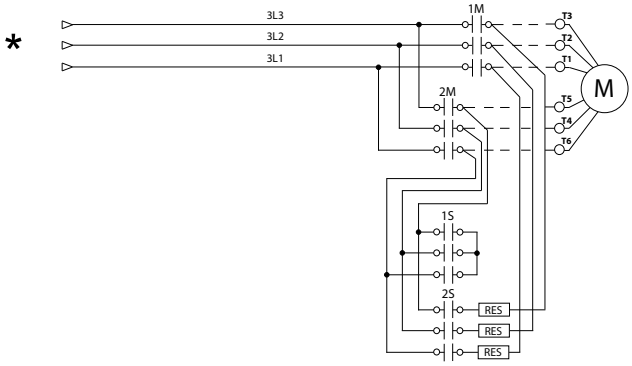

*De la source normale à travers le selectioneur d'isolement et le disjoncteur
* Pour détails consulter Moyen de Coupure à la page 4.

Sélectionnez la tension et la puissance nominale

Tension	Sélectionner tension	HP	Sélectionner HP
120V/1ph/60Hz [1]	☐	5	☐
200V/1ph/60Hz [1]	☐	7.5	☐
208V/1ph/60Hz [1]	☐	10	☐
220V/1ph/60Hz [1]	☐	15	☐
230V/1ph/60Hz [1]	☐	20	☐
240V/1ph/60Hz [1]	☐	25	☐
200V/3ph/50-60Hz [3]	☐	30	☐
208V/3ph/50-60Hz [3]	☐	40	☐
220V/3ph/50-60Hz [4]	☐	50	☐
230V/3ph/50-60Hz [4]	☐	60	☐
240V/3ph/50-60Hz [4]	☐	75	☐
380V/3ph/50-60Hz [5]	☐	100	☐
400V/3ph/50-60Hz [5]	☐	125	☐
415V/3ph/50-60Hz [5]	☐	150	☐
440V/3ph/50-60Hz [6]	☐	200	☐
460V/3ph/50-60Hz [6]	☐	250	☐
480V/3ph/50-60Hz [6]	☐	300	☐
575V/3ph/60Hz [6]	☐	350	☐
600V/3ph/60Hz [6]	☐	400	☐
		450	☐
		500	☐

Tension	Sélectionner tension	kW [2]	Sélectionner kW
380V/3ph/50-60Hz	☐	4	☐
400V/3ph/50-60Hz	☐	5.5	☐
415V/3ph/50-60Hz	☐	7.5	☐
		11	☐
		15	☐
		18.5	☐
		22	☐
		30	☐
		37	☐
		45	☐
		55	☐
		75	☐
		90	☐
		110	☐
		132	☐
		160	☐
		200	☐
		250	☐
		315	☐
		355	☐
		400	☐
		450	☐

Remarques: [1] Disponible uniquement pour les modèles GPA. La puissance maximale est de 30HP.
[2] Puissances en kW disponibles uniquement pour les modèles GPA, GPS et GPY.
[3] La puissance maximale est de 200HP.
[4] La puissance maximale est de 250HP.
[5] La puissance maximale est de 450HP.
[6] La puissance maximale est de 500HP.

Normes, Homologations Approbations et Certifications	**Construit selon la plus récente norme NFPA 20**		
	Underwriters Laboratory (UL)	UL218 - Fire Pump Controllers	
	FM Global	Class 1321/1323	
	Ville de New York	Acceptable par le département des bâtiments de la ville de New York	
	Marquage CE	Diverses directives et normes EN, IEC & CEE	
	Construit au Canada ou aux Émirats Arabes Unis	Construit en Europe	
	☐ Marque CE option	Fourni en standard	
Boîtier	**Degré de protection**		
	Construit au Canada ou aux Émirats Arabes Unis	Construit en Europe	
	☐ Standard: NEMA 2	☐ Standard: IP55	
	Optionnel		
	☐ NEMA 12	☐ NEMA 4X-304 acier inox. peint	☐ IP54
	☐ NEMA 3	☐ NEMA 4X-304 acier inox. fini brossé	☐ IP55
	☐ NEMA 3R	☐ NEMA 4X-316 acier inox. peint	☐ IP65
	☐ NEMA 4	☐ NEMA 4X-316 acier inox. fini brossé	☐ IP66
	Accessoires • Plaque amovible pour entrée des cables • Œillets de levage • Poignée avec clé	**Spécifications de la peinture** • Rouge RAL3002 • Peinture en poudre • Fini texturé brillant	

Tenue aux courts-circuits

HP	200V à 208V 50/60Hz/3ph			220V à 240V 50/60Hz/3ph			380V à 415V 50/60Hz/3ph			440V à 480V 50/60Hz/3ph			575V à 600V 60Hz/3ph		
	Standard	Inter-médiaire Option D13 ☐	Haute Option D13B ☐	Standard	Inter-médiaire Option D13 ☐	Haute Option D13B ☐	Standard	Inter-médiaire Option D13 ☐	Haute Option D13B ☐	Standard	Inter-médiaire Option D13 ☐	Haute Option D13B ☐	Standard	Inter-médiaire Option D13 ☐	Haute Option D13B ☐
≤150	100kA	150kA	200kA	100kA	150kA	200kA	100kA	150kA	200kA	100kA	150kA	200kA	50kA	100kA	-
200	50kA	100kA	-												
250	-	-	-	50kA	100kA	-									
300	-	-	-	-	-	-		100kA	-						
350	-	-	-	-	-	-			-						
400	-	-	-	-	-	-	50kA		-						
450	-	-	-	-	-	-	30kA		-	50kA	100kA	-			
500	-	-	-	-	-	-			-			-			

Classification Température Ambiante	**Standard:** ☐ 4°C à 40°C / 39°F à 104°F **Optionnel:** ☐ 4°C à 55°C / 39°F à 131°F

Protection Surintensités	Dispositif de protection contre les surintensités
Moyen de Coupure	• Assemblée comprenant un sectionneur d'isolement et un disjoncteur: - Entrebarrée dans la position EN - Sectionneur d'isolement calibré au minimum à 115% du courant de pleine charge du moteur - Disjoncteur calibré au minimum à 115% du courant de pleine charge du moteur - Détecteur de surintensité du type non thermique avec déclencheur magnétique - Déclencheur instantané ajusté à un maximum de 20 fois le courant de pleine charge du moteur • Poignée latérale commune
Entrée de Service	Approuvé en tant qu'entrée de service (non applicable pour les installations au Canada).
Manette de Départ d'Urgence	• Montage latéral • Activation du type tirer et bloquer • Interrupteur de fin de course intégré • Démarrage de type direct en ligne
Protecteur de Rotor Bloqué	• Active le déclencheur à émission de tension du disjoncteur • Ajusté pour agir dans un délais de 8 à 20 secondes en cas de rotor bloqué • Calibré en usine à 600% du courant de pleine charge du moteur
Lectures Électriques	• Tension entre les phases (alimentation normale) • Courant sur chaque phase quand le moteur est en marche
Lectures de Pression	• Pression du système en continu • Points de consigne de départ et d'arrêt
Enregistrement des Pressions et Événements	• Lecture de pression periodique avec dates et heures • Événements avec dates et heures • Sous condition d'opération normale, les événements sont stockés en mémoire pendant toute la durée de vie du contrôleur. • Données accessible à partir de l'écran tactile • Transférable à travers un port USB sur une mémoire externe
Détection de la Pression	• Transmetteur de pression et électrovanne d'essai pour eau douce • Raccord de ligne de pression de 1/2" Femelle NPT • Connexion de drain de 3/8" • Nominale pour une pression entre 0-500PSI (affichage standard de 0-300PSI) • Montage extérieur sous couvercle de protection étanche

Alarme Sonore	Sonnerie d'alarme - 85dB à 3 mètres
Indications Visuelles	• Alimentation disponible • Moteur en marche • Essai périodique • Départ manuel • Départ vanne de déluge • Départ auto. à distance • Départ manuel à distance • Départ d'urgence • Pompe en demande / Départ auto • Température de la salle (ºF ou ºC) • Blocage
Alarmes Visuelles & Audibles	Visuelles seulement • Mauvaise tension contrôle • Seuil de départ invalide • Courant rotor bloqué • Perte de pouvoir • Niveau d'eau bas • Basse température salle de pompes • Défaut moteur • Phase normale inversée • Haut courant • Haute tension • Perte de phase L1 • Perte de phase L2 • Perte de phase L3 • Débalancement des phases • Capteur pression défectueux • Pompe en demande • Alarme salle mécanique • Service requis • Bas courant • Basse tension • Vérification soupape du test • Test pression départ non atteint Visuelles et audibles • Échec démarrage

Contacts d'Alarme à Distance	DPDT-8A-250V.AC
	• Alimentation disponible
	• Inversion des phases
	• Moteur en marche
	• Alarme commun salle de pompes (regroupant) (ré-assignable en chantier)**
	  • Surtension
	  • Basse tension
	  • Haut température de la salle
	  • Basse température de la salle
	  • Débalancement des phases
	• Alarme commun défaut moteur (regroupant) (ré-assignable en chantier)**
	  • Haut courant
	  • Bas courant
	  • Refus de démarrer
	  • Défaut à la terre
	• Libre (programmable en chantier)**

** Tornatech se réserve le droit d'utiliser l'une de ces trois points d'alarme pour les exigences particulières d'application spécifiques.

Interface Opérateur ViZiTouch V2.1	• Micro-ordinateur avec logiciel de type automate programmable • Ecran tactile en couleur de 7” (technologie HMI) • Logiciel pouvant être mis à jour localement • Multilingue		
Capabilités en Protocol de Communication	• Protocol: ModBus • Type de connexion: Connecteur blindée RJ45 femelle • Format d’encadrement: TCP/IP • Adresses: Voir bulletin MOD-GPx		
Opération	**Départ Automatique**	• Départ sur détection d’une chute de pression • Départ à distance venant d’un équipement automatique • Départ sur ouverture d’une vanne de déluge	
	Départ Manuel	• Bouton poussoir Départ • Bouton poussoir de Cycle d’Essai Manuel • Départ à distance venant d’un équipement manuel	
	Arrêt	• Manuel à l’aide du bouton Arrêt • Automatique après la fin de la minuterie de marche minimale ***	
	Minuteries	**Ajustable & Visualisables**	• Minuterie de marche minimal *** • Délais à l’arrêt • Minuterie d’essai périodique
	Activation	**Indications visuelles**	• Avec pression • Sans pression
	Mode		• Automatique • Non-automatique

***Acceptable seulement si approuvée par les Autorités Ayant Juridiction

☐	A4	Raccord d'un interrupteur de débit
☐	A8	Application pompe à mousse, retrait du capteur de pression et de l'électrovanne d'essai
☐	A9	Contrôle de pompe pour zone du bas
☐	A10	Contrôle de pompe pour zone du milieu
☐	A11	Contrôle de pompe pour zone supérieur
☐	A13	Contrôleur non activé par la pression, retrait du capteur de pression et de l'électrovanne d'essai
☐	A16	Arrêt / entrebarrage venant d'équipement à l'interieur de la salle mécanique
☐	B11	Panneau d'alarme incorporé (Alimenté en120vCA) indiquant: • Alarme sonore et bouton silence pour moteur en marche, et perte de phase. • Voyant lumineux pour perte de phase et panne source de supervision
☐	B11B	Panneau d'alarme incorporé similaire à B11 mais alimenté en 220vCA
☐	B19A	Haute température du moteur avec relais pour thermistances et contact d'alarme (DPDT)
☐	B19B	Haute température du moteur avec relais pour sonde PT100 et contact d'alarme (DPDT)
☐	B21	Défaut mise à la terre avec indication visuelle et contact d'alarme (DPDT)
☐	B25	Fonction de test de débit numérique avec accès au menu Courbe de pompe, affichage du débit sur l'écran principal et câble de 25 pieds (Option UNIQUEMENT compatible avec le débitmètre numérique Tornatech).
☐	C1	Contact d'alarme moteur en marche (DPDT)
☐	C4	Contact d'alarme cycle d'essai automatique (DPDT)
☐	C6	Contact d'alarme basse pression de refoulement (DPDT)
☐	C7	Contact d'alarme basse température salle de pompes (DPDT)
☐	C10	Contact d'alarme bas niveau du réservoir d'eau (DPDT)
☐	C11	Contact d'alarme haute température du moteur (DPDT)
☐	C12	Contact d'alarme haute vibrations du moteur avec indication visuelle et contact d'alarme (DPDT)
☐	C14	Contact d'alarme pompe en demande / départ automatique (DPDT)

☐	C15	Contact d'alarme refus de démarrage du moteur de la pompe (DPDT)
☐	C16	Contact d'alarme alimentation de contrôle adéquate (DPDT)
☐	C17	Contact d'alarme vanne du circuit du débitmètre ouvert avec indication visuelle et contact d'alarme (DPDT)
☐	C18	Contact d'alarme haut niveau du réservoir d'eau (DPDT)
☐	C19	Contact d'alarme départ à partir de la manette d'urgence (DPDT)
☐	C20	Contact d'alarme départ manuel (DPDT)
☐	C21	Contact d'alarme départ venant de la vanne de déluge (DPDT)
☐	C22	Contact d'alarme départ automatique à distance (DPDT)
☐	C23	Contact d'alarme départ manuel à distance (DPDT)
☐	C24	Contact d'alarme haut température de la salle (DPDT)
☐	C25	Deuxième série de contacts d'alarme standard (DPDT) (typiques pour la ville de Los Angeles et Denver)
☐	Cx	Contact d'alarme additionnel (DPDT) (préciser la fonction)
☐	D1	Capteur de pression pour eau douce avec plage de 0 à 300PSI installé sur l'aspiration avec indication visuelle et contact d'alarme
☐	D1A	Capteur de pression pour eau salée avec plage de 0 à 300PSI installé sur l'aspiration avec indication visuelle et contact d'alarme
☐	D5	Capteur de pression et électrovanne d'essai pour eau douce avec plage de 0 à 500PSI (pour calibration en usine seulement)
☐	D5D	Capteur de pression et électrovanne d'essai pour eau salée avec plage de 0 à 500PSI
☐	D10	Retrait des pieds de montage au sol (si applicable)
☐	D14	Chaufferette anti-condensation et thermostat
☐	D14A	Chaufferette anti-condensation et hygrostat
☐	D14B	Chaufferette anti-condensation avec humidistat et hygrostat
☐	D15	Tropicalisation
☐	D18	Marquage CE avec certificat de conformité

Note: Les options sélectionnées sur cette page n'apparaissent pas sur les dessins pour soumission disponible sur le site.

☐	D26	Modbus RTU avec connexion RS485
☐	D27	Connexion pour chauffe moteur (alimentation externe monophasée et contact en/hors pour chauffe moteur)
☐	D27A	Connexion pour chauffe moteur (alimentation interne monophasée et contact en/hors pour chauffe moteur)
☐	D28	Jeu de dessins personnalisés
☐	D34A	Carte entrée/sortie programmable - 5 entrées / 5 sorties
☐	D36	Capteur de pression redondant pour eau douce avec plage de 0 à 500PSI
☐	D36A	Capteur de pression redondant pour eau salée avec plage de 0 à 500PSI
☐	D43	Certification sismique conforme à CBC 2019, IBC 2018 base rigide/montage mural uniquement
☐	D44	Certification sismique spéciale conforme à la base rigide OSHPD/montage mural uniquement

☐	L01	Autre langue et en anglais (bilingue)
☐	L02	Français
☐	L03	Espagnol
☐	L04	Allemand
☐	L05	Italien
☐	L06	Polonais
☐	L07	Roumain
☐	L08	Hongrois
☐	L09	Slovaque
☐	L10	Croate
☐	L11	Tchèque
☐	L12	Portugais
☐	L13	Néerlandais
☐	L15	Turc
☐	L16	Suédois
☐	L21	Danois
☐	L25	Chinois
☐	L28	Finlandais
☐	L29	Norvégien

Options additionelles:

☐ _____

☐ _____

☐ _____

☐ _____

☐ _____

Note: Les options sélectionnées sur cette page n'apparaissent pas sur les dessins pour soumission disponible sur le site.

Interface Opérateur ViZiTouch V2.1

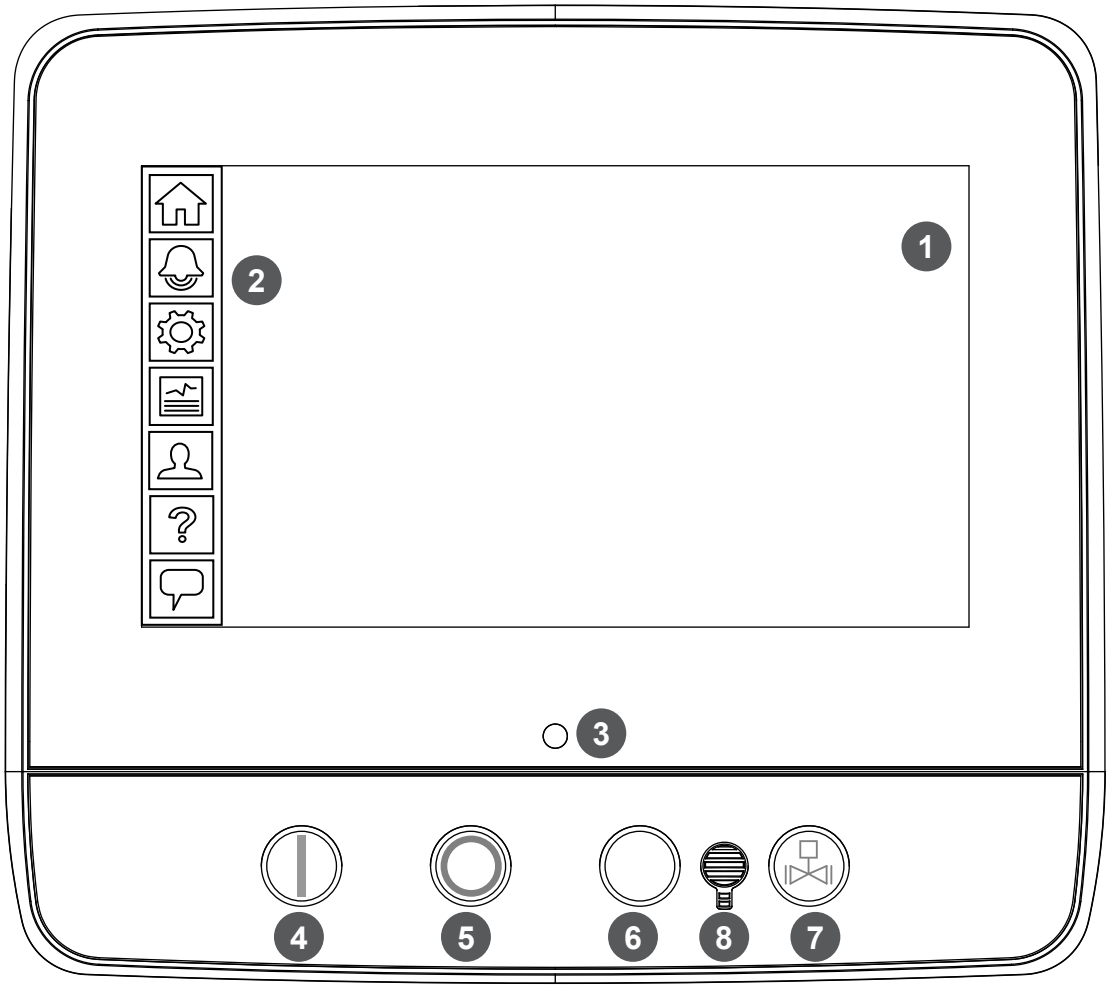

1 - Écran tactile en couleur
2 - Menu sur écran
- Page d'ACCUEIL
- Page d'ALARME
- Page de CONFIGURATION
- Page HISTORIQUE
- Page de SERVICE
- Page du MANUEL
- Page LANGUE

3 - Voyant DEL Alimenté (3 couleurs)
4 - Bouton DÉPART
5 - Bouton ARRET
6 - Pas utilisé
7 - Bouton CYCLE D'ESSAI MANUEL
8 - Sonnerie d'alarme

	BY	DD/MM/YY
DRAWN BY	MLC	04/10/24
FINAL APPROVAL	FC	07/11/24

TORNATECH

© Tornatech, Inc. Not for construction. Subject to change without notice.

CONTRÔLEUR DE POMPE À INCENDIE ÉLECTRIQUE

MODÈLE: GPA/GPP/GPY

CONSTRUIT SELON LA DERNIÈRE ÉDITION DU STANDARD NFPA 20 & NFPA70

NYC Dpt of Building Approved

PROJECTION DE TROISIÈME ANGLE

DRAWING NUMBER GPX-DI910/F

DWG REV. 0

SHEET 1 OF 1

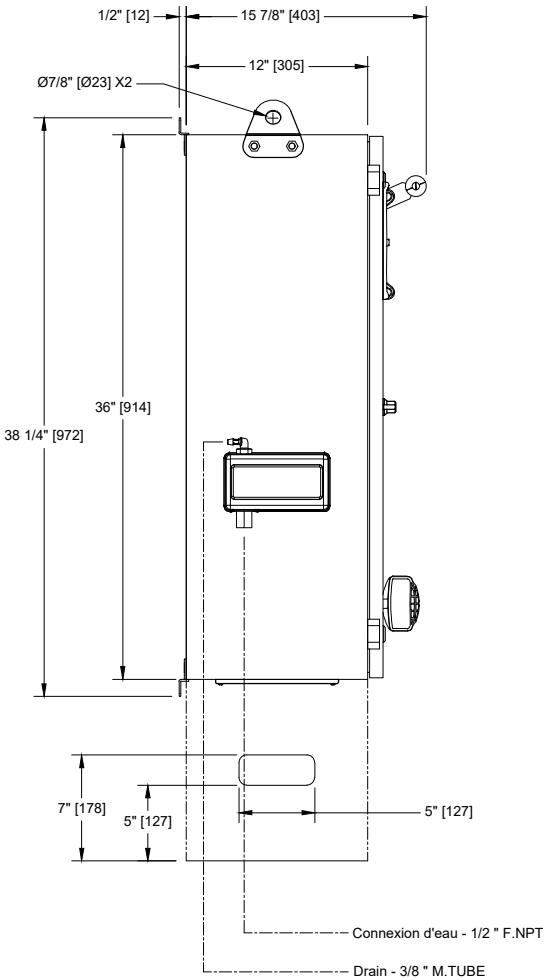

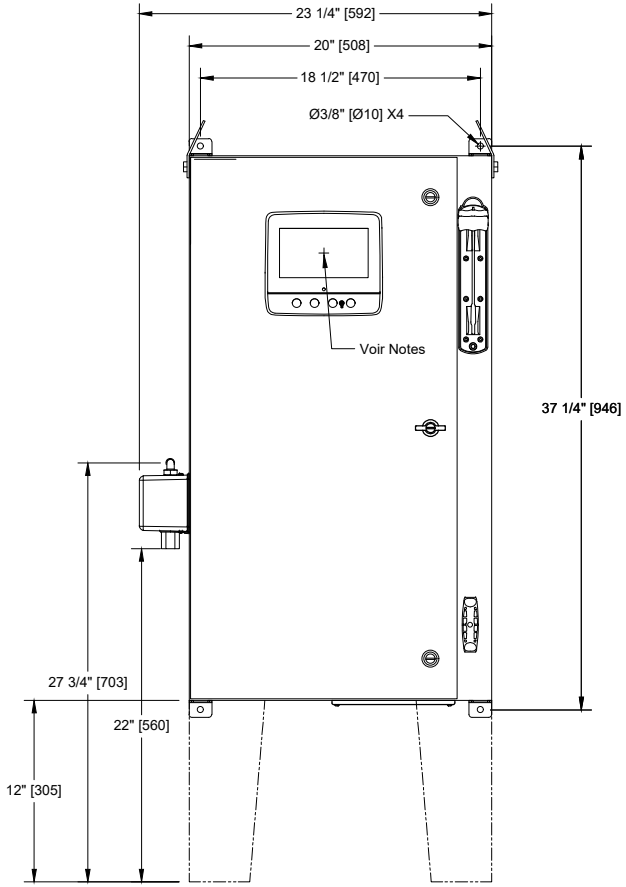

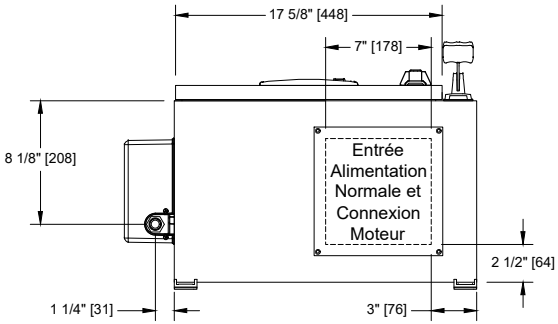

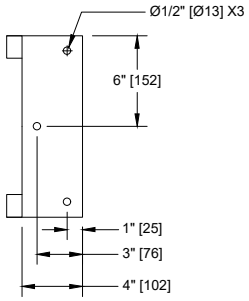

Tension / Table des Puissances		
Tension	Min HP	Max HP
208	5	30
220 - 240	5	30
380 - 400 - 415	5	60
440 - 480	5	60
600	5	75

Notes:

- Standard: NEMA 2
- Peinture standard: texture rouge RAL 3002.
- Toutes les dimensions sont en pouces [millimètres].
- Centre de l'écran: 29-5/8" [751] à partir du bas (sans pieds).
- Il est recommendé de passer les câbles à travers l'entrée de la plaque de dessous.
- Utiliser des raccords électriques étanches.
- Protéger contre les copeaux pendant le perçage.
- L'ouverture de la porte équivaut à sa largeur.

Copyright © 2025 Tornatech Inc. All right reserved. This drawing and the information contained or depicted herein are the sole property of Tornatech Inc. Copies are communicated to the recipient in strict confidence and may not be retransmitted, published, reproduced, copied or used in any manner, including as the basis for the manufacture or sale of any products, without the express prior written consent of Tornatech Inc.

TORNATECH

© Tornatech, Inc. Not for construction.
Subject to change without notice.

	BY	DD/MM/YY
DRAWN BY	ACD	28/02/23
FINAL APPROVAL	FC	28/02/23

CONTRÔLEUR DE POMPE À INCENDIE ÉLECTRIQUE PLEIN TENSION / PLEIN SERVICE

MODÈLE: GPA

CONSTRUIT SELON LA DERNIÈRE ÉDITION DU STANDARD NFPA 20 & NFPA70

NYC Dpt of Building Approved

DRAWING NUMBER GPA-WS800/F

DWG REV. 0

SHEET 1 OF 2

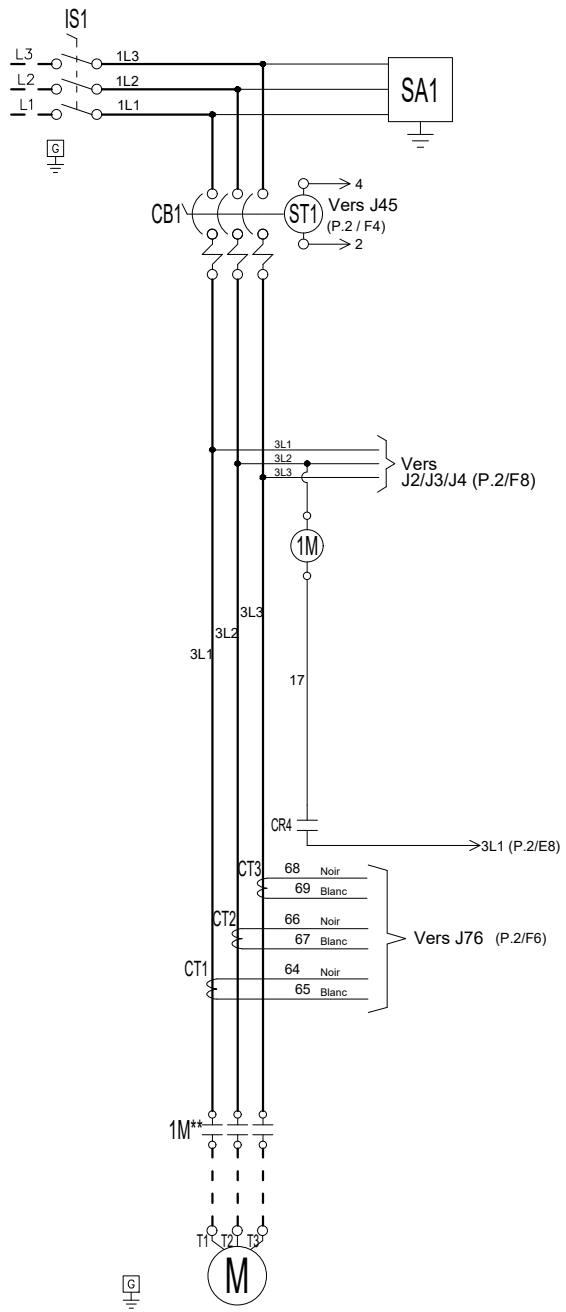

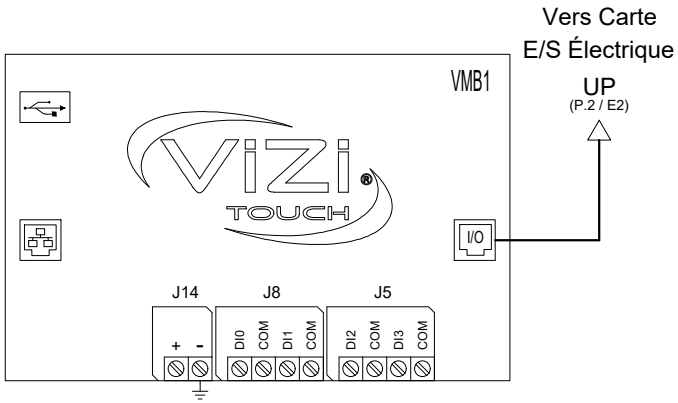

Légende	
1M	Contacteur
AB	Cloche d'alarme
CB	Disjoncteur
CR	Relais de contrôle
CT	Transformateur de courant
EB	Carte E/S électrique
IS	Interrupteur d'isolement
J	Cavalier
LS	Contact de fin de course
PT	Capteur de pression
SA	Parasurtenseur
ST	Déclencheur d'ouverture
SV	Électrovanne
VMB	Carte principal
XTR	Transformateur

Copyright © 2025 Tornatech Inc. All right reserved. This drawing and the information contained or depicted herein are the sole property of Tornatech Inc. Copies are communicated to the recipient in strict confidence and may not be retransmitted, published, reproduced, copied or used in any manner, including as the basis for the manufacture or sale of any products, without the express prior written consent of Tornatech Inc.

	BY	DD/MM/YY
DRAWN BY	ACD	28/02/23
FINAL APPROVAL	FC	28/02/23

TORNATECH

© Tornatech, Inc. Not for construction. Subject to change without notice.

CONTRÔLEUR DE POMPE À INCENDIE ÉLECTRIQUE PLEIN TENSION / PLEIN SERVICE

MODÈLE: GPA

CONSTRUIT SELON LA DERNIÈRE ÉDITION DU STANDARD NFPA 20 & NFPA70

NYC Dpt of Building Approved

DRAWING NUMBER GPA-WS800/F

DWG REV. 0

SHEET 2 OF 2

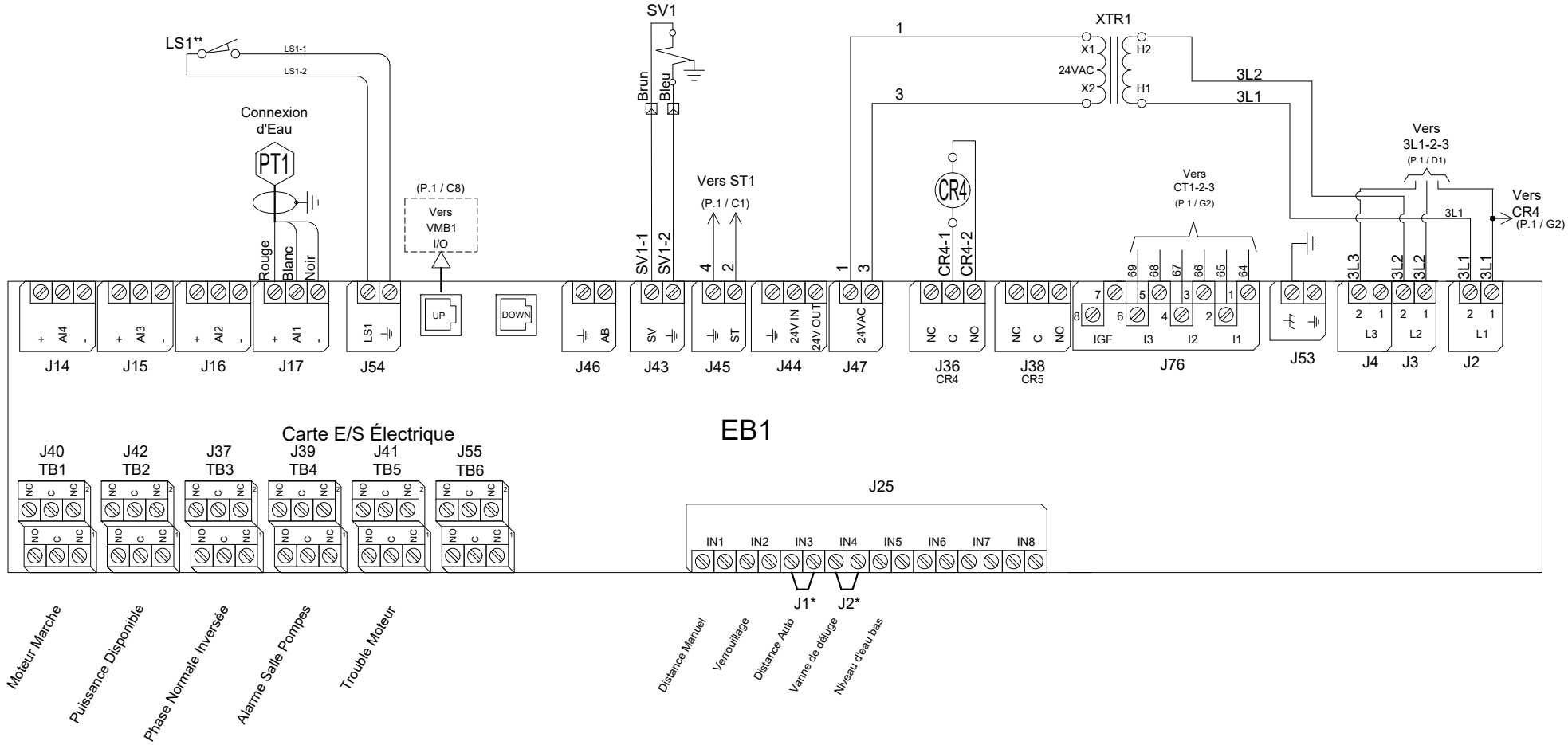

* Retirer le cavalier pour activer cette fonction

** Contact fermé lorsque le démarrage d'urgence est en position "ON"

Copyright © 2025 Tornatech Inc. All right reserved. This drawing and the information contained or depicted herein are the sole property of Tornatech Inc. Copies are communicated to the recipient in strict confidence and may not be retransmitted, published, reproduced, copied or used in any manner, including as the basis for the manufacture or sale of any products, without the express prior written consent of Tornatech Inc.

	BY	DD/MM/YY
DRAWN BY	MLC	04/10/24
FINAL APPROVAL	FC	07/11/24

TORNATECH

© Tornatech, Inc. Not for construction. Subject to change without notice.

CONTRÔLEUR DE POMPE À INCENDIE ÉLECTRIQUE

MODÈLE: GPX

CONSTRUIT SELON LA DERNIÈRE ÉDITION DU STANDARD NFPA 20 & NFPA70

NYC Dpt of Building Approved

DRAWING NUMBER GPX-TD910/F

DWG REV. 0

SHEET 1 OF 1

CONDUCTEURS EN CUIVRE pour le sectionneur d'isolement (IS1).
Câblage de chantier selon l'espace de pliage (AWG ou MCM). Terminaux L1 - L2 - L3

Espace de Pliage	5 " (127 mm)							8 " (203 mm)		
HP / Tension	5	7.5	10	15	20	25	30	40	50	60
208	1x (10 to 1/0)	1x (8 to 1/0)	1x (8 to 1/0)	1x (6 to 1/0)	1x (4 to 1/0)	1x (3 to 1/0)	1x (2 to 1/0)	1x (1/0 to 250)	1x (3/0 to 250)	1x (4/0 to 250)
220 to 240	1x (10 to 1/0)	1x (10 to 1/0)	1x (8 to 1/0)	1x (6 to 1/0)	1x (4 to 1/0)	1x (4 to 1/0)	1x (3 to 1/0)	1x (1 to 250)	1x (2/0 to 250)	1x (3/0 to 250)
380 to 416	1x (10 to 1/0)	1x (10 to 1/0)	1x (10 to 1/0)	1x (8 to 1/0)	1x (8 to 1/0)	1x (6 to 1/0)	1x (6 to 1/0)	1x (4 to 1/0)	1x (3 to 1/0)	1x (1 to 1/0)
440 to 480	1x (10 to 1/0)	1x (10 to 1/0)	1x (10 to 1/0)	1x (10 to 1/0)	1x (8 to 1/0)	1x (8 to 1/0)	1x (6 to 1/0)	1x (6 to 1/0)	1x (4 to 1/0)	1x (3 to 1/0)
600	1x (10 to 1/0)	1x (10 to 1/0)	1x (10 to 1/0)	1x (10 to 1/0)	1x (10 to 1/0)	1x (8 to 1/0)	1x (8 to 1/0)	1x (6 to 1/0)	1x (6 to 1/0)	1x (4 to 1/0)

Espace de Pliage	12 " (305 mm)				16 " (406 mm)***						
HP / Tension	75	100	125	150	200	250	300	350	400	450	500
208	1x (300 to 500)	1x (500)	2x (4/0 to 500)	2x (250 to 500)	3x (4/0 to 500)	--------	--------	--------	--------	--------	--------
220 to 240	1x (250)	1x (350 to 500)	2x (3/0 to 250)	2x (4/0 to 500)	2x (350 to 500)	3x (250 to 500)	--------	--------	--------	--------	--------
380 to 416	1x (1/0 to 250)	1x (3/0 to 250)	1x (250)	1x (300 to 500)	1x (500)	2x (4/0 to 500)	2x (300 to 500)	3x (4/0 to 500)	3x (250 to 500)	4x (3/0 to 500)	--------
440 to 480	1x (1 to 250)	1x (2/0 to 250)	1x (3/0 to 250)	1x (4/0 to 250)	1x (350 to 500)	1x (500)	2x (4/0 to 500)	2x (300 to 500)	3x (3/0 to 500)	3x (4/0 to 500)	3x (250 to 500)
600	1x (3 to 1/0)	1x (1 to 250)	1x (2/0 to 250)	1x (3/0 to 250)	1x (250 to 500)	1x (350 to 500)	1x (500)	2x (4/0 to 500)	2x (250 to 500)	2x (300 to 500)	2x (350 to 500)
Espace de Pliage	5 " (127 mm)	8 " (203 mm)			12 " (305 mm)						

CONDUCTEURS EN ALUMINIUM pour le sectionneur d'isolement (IS1).***
Câblage de chantier selon l'espace de pliage (AWG ou MCM). Terminaux L1 - L2 - L3

Espace de Pliage	5 " (127 mm)							8 " (203 mm)		10 " (254 mm)
HP / Tension	5	7.5	10	15	20	25	30	40	50	60
208	1x (10 to 1/0)	1x (6 to 1/0)	1x (6 to 1/0)	1x (4 to 1/0)	1x (3 to 1/0)	1x (1 to 1/0)	1x (1/0)	1x (3/0 to 250)	1x (4/0 to 250)	1x (300) ** or 1x (250) 90°C *
220 to 240	1x (10 to 1/0)	1x (8 to 1/0)	1x (6 to 1/0)	1x (4 to 1/0)	1x (3 to 1/0)	1x (2 to 1/0)	1x (1 to 1/0)	1x (2/0 to 250)	1x (4/0 to 250)	1x (250)
380 to 416	1x (10 to 1/0)	1x (10 to 1/0)	1x (10 to 1/0)	1x (6 to 1/0)	1x (6 to 1/0)	1x (4 to 1/0)	1x (4 to 1/0)	1x (2 to 1/0)	1x (1 to 1/0)	1x (1/0)
440 to 480	1x (10 to 1/0)	1x (10 to 1/0)	1x (10 to 1/0)	1x (8 to 1/0)	1x (6 to 1/0)	1x (6 to 1/0)	1x (6 to 1/0)	1x (4 to 1/0)	1x (2 to 1/0)	1x (1 to 1/0)
600	1x (10 to 1/0)	1x (10 to 1/0)	1x (10 to 1/0)	1x (10 to 1/0)	1x (8 to 1/0)	1x (6 to 1/0)	1x (6 to 1/0)	1x (4 to 1/0)	1x (4 to 1/0)	1x (2 to 1/0)

Espace de Pliage	12 " (305 mm)				16 " (406 mm)***						
HP / Tension	75	100	125	150	200	250	300	350	400	450	500
208	1x (400 to 500)	1x (500) 90°C *	2x (300 to 500)	2x (350 to 500)	3x (300 to 500)	--------	--------	--------	--------	--------	--------
220 to 240	1x (350) ** N/A	1x (500)	2x (250 to 500)	2x (300 to 500)	2x (500)	3x (400 to 500)	--------	--------	--------	--------	--------
380 to 416	1x (3/0 to 250)	1x (250)	Consulter l'usine	1x (500)	Consulter l'usine	2x (300 to 500)	2x (500)	3x (300 to 500)	3x (350 to 500)	3x (400 to 500)	--------
440 to 480	1x (1/0 to 250)	1x (3/0 to 250)	1x (250)	1x (250) 90°C *	1x (500)	Consulter l'usine	2x (300 to 500)	2x (400 to 500)	3x (250 to 500)	3x (300 to 500)	3x (350 to 500)
600	1x (1 to 1/0)	1x (2/0 to 250)	1x (4/0 to 250)	1x (4/0 to 250)	1x (350 to 500)	1x (500)	Consulter l'usine	2x (300 to 500)	2x (350 to 500)	2x (400 to 500)	2x (500)
Espace de Pliage	5 " (127 mm)	8 " (203 mm)			12 " (305 mm)						

*Pour un boîtier standard, utilisez un fil en aluminium à 90°C. Consultez l'usine pour l'utilisation des cables à moins de 90°C.
** Consulter l'usine
*** L'aluminium n'est pas autorisé au Canada.

Borniers de puissance

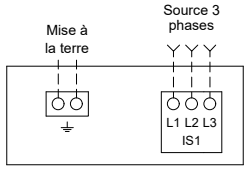

***Seulement pour un espace de pliage de 16" (406 mm)

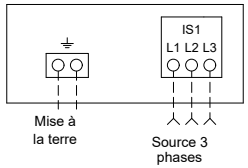

Notes :
1 - Pour un dimensionnement approprié des câbles, référez-vous à la NFPA70 et au NEC (États-Unis), au CCE (Canada) ou au code local.
2 - Le contrôleur est adapté pour une utilisation comme équipement de service aux États-Unis.
3 - L'utilisation du contrôleur comme équipement de service est interdite au Canada.
4 - Pour des connexions moteur plus précises, référez-vous au fabricant du moteur ou à la plaque signalétique du moteur.
5 - Le contrôleur est sensible à la phase. Les lignes d'alimentation doivent être connectées dans l'ordre ABC.

Dessin pour informations seulement.
Le manufacturier se réserve le droit d'apporter des changements sans préavis.
Contacter le manufacturier pour des schémas tel que construit.

Copyright © 2025 Tornatech Inc. All right reserved. This drawing and the information contained or depicted herein are the sole property of Tornatech Inc. Copies are communicated to the recipient in strict confidence and may not be retransmitted, published, reproduced, copied or used in any manner, including as the basis for the manufacture or sale of any products, without the express prior written consent of Tornatech Inc.

	BY	DD/MM/YY
DRAWN BY	MLC	04/10/24
FINAL APPROVAL	FC	07/11/24

© Tornatech, Inc. Not for construction. Subject to change without notice.

CONTRÔLEUR DE POMPE À INCENDIE ÉLECTRIQUE

MODÈLE: GPA

CONSTRUIT SELON LA DERNIÈRE ÉDITION DU STANDARD NFPA 20 & NFPA70

NYC Dpt of Building Approved

DRAWING NUMBER GPX-TD911/F

DWG REV. 0

SHEET 1 OF 1

CONDUCTEURS EN CUIVRE pour le contacteur (1M).
Câblage de chantier selon l'espace de pliage (AWG ou MCM). Terminaux T1 - T2 - T3

HP / Tension	5	7.5	10	15	20	25	30	40	50	60
208	1x (10 to 4)	1x (8 to 4)	1x (8 to 4)	1x (6 to 4)	1x (4)	1x (3 to 2)	1x (2)	1x (1/0 to 2/0)	1x (3/0)	1x (4/0 to 300)
220 to 240	1x (10 to 4)	1x (10 to 4)	1x (8 to 4)	1x (6 to 4)	1x (4)	1x (4 to 2)	1x (3 to 2)	1x (1 to 2/0)	1x (2/0 to 3/0)	1x (3/0 to 300)
380 to 416	1x (10 to 4)	1x (10 to 4)	1x (10 to 4)	1x (8 to 4)	1x (8 to 4)	1x (6 to 4)	1x (6 to 4)	1x (4 to 2)	1x (3 to 2)	1x (1 to 2/0)
440 to 480	1x (10 to 4)	1x (10 to 4)	1x (10 to 4)	1x (10 to 4)	1x (8 to 4)	1x (8 to 4)	1x (6 to 4)	1x (6 to 4)	1x (4 to 2)	1x (3 to 2/0)
600	1x (10 to 4)	1x (10 to 4)	1x (10 to 4)	1x (10 to 4)	1x (10 to 4)	1x (8 to 4)	1x (8 to 4)	1x (6 to 4)	1x (6 to 2)	1x (4 to 2/0)

HP / Tension	75	100	125	150	200	250	300	350	400	450	500
208	1x (300)	2x (2/0 to 300)	2x (4/0 to 300)	2x (250 to 300)	2x (400 to 600)	--------	--------	--------	--------	--------	--------
220 to 240	1x (250 to 300)	2x (2/0 to 300)	2x (3/0 to 300)	2x (4/0 to 300)	2x (350 to 600)	2x (500 to 600)	--------	--------	--------	--------	--------
380 to 416	1x (1/0 to 3/0)	1x (3/0)	1x (250 to 300)	1x (300)	2x (3/0 to 300)	2x (4/0 to 300)	2x (300 to 600)	2x (400 to 600)	2x (500 to 600)	2x (600)	--------
440 to 480	1x (1 to 2/0)	1x (2/0 to 3/0)	1x (3/0 to 300)	1x (4/0 to 300)	2x (1/0 to 300)	2x (3/0 to 300)	2x (4/0 to 600)	2x (300 to 600)	2x (350 to 600)	2x (400 to 600)	2x (500 to 600)
600	1x (3 to 2/0)	1x (1 to 3/0)	1x (2/0 to 300)	1x (3/0 to 300)	2x (1 to 300)	2x (2/0 to 300)	2x (3/0 to 300)	2x (4/0 to 600)	2X (250 to 600)	2x (300 to 600)	2x (350 to 600)

CONDUCTEURS EN ALUMINIUM pour le contacteur (1M).***
Câblage de chantier selon l'espace de pliage (AWG ou MCM). Terminaux T1 - T2 - T3

HP / Tension	5	7.5	10	15	20	25	30	40	50	60
208	1x (10 to 2/0) **	1x (10 to 2/0) **	1x (6 to 2/0) **	1x (4 to 2/0) **	1x (3 to 2/0) **	1x (1 to 2/0) **	1x (1/0 to 2/0) **	1x (2/0) 90°C *	Consulter l'usine	1x (300)
220 to 240	1x (10 to 2/0) **	1x (10 to 2/0) **	1x (8 to 2/0) **	1x (4 to 2/0) **	1x (3 to 2/0) **	1x (2 to 2/0) **	1x (1 to 2/0) **	1x (2/0)	1x (3/0) 90°C *	1x (250 to 300)
380 to 416	1x (12 to 2/0) **	1x (12 to 2/0) **	1x (10 to 2/0) **	1x (8 to 2/0) **	1x (6 to 2/0) **	1x (4 to 2/0) **	1x (4 to 2/0) **	1x (2 to 2/0) **	1x (1 to 2/0) **	1x (1/0 to 2/0)
440 to 480	1x (12 to 2/0) **	1x (12 to 2/0) **	1x (10 to 2/0) **	1x (8 to 2/0) **	1x (8 to 2/0) **	1x (6 to 2/0) **	1x (6 to 2/0) **	1x (4 to 2/0) **	1x (2 to 2/0) **	1x (1 to 2/0)
600	1x (12 to 2/0) **	1x (12 to 2/0) **	1x (12 to 2/0) **	1x (10 to 2/0) **	1x (8 to 2/0) **	1x (8 to 2/0) **	1x (8 to 2/0) **	1x (4 to 2/0) **	1x (4 to 2/0) **	1x (2 to 2/0)

HP / Tension	75	100	125	150	200	250	300	350	400	450	500
208	1x (300) 90°C *	2x (4/0 to 300)	2x (300)	2x (300) 90°C *	2x (600)	--------	--------	--------	--------	--------	--------
220 to 240	1x (300) 90°C *	Consulter l'usine	2x (250 to 300)	2x (300)	2x (500 to 600)	2x (600)	--------	--------	--------	--------	--------
380 to 416	1x (3/0)	Consulter l'usine	1x (300) 90°C *	Consulter l'usine	2x (4/0 to 300)	2x (300)	2x (500 to 600)	2x (600)	2x (600) 90°C *	2x (600) 90°C *	--------
440 to 480	1x (1/0 to 2/0)	1x (3/0)	1x (250 to 300)	1x (300)	2x (3/0 to 300)	2x (250 to 300)	2x (300 to 600)	2x (400 to 600)	2x (500 to 600)	2x (600)	2x (600) 90°C *
600	1x (1 to 2/0)	1x (2/0 to 3/0)	1x (4/0 to 300)	1x (4/0 to 300)	2x (1/0 to 300)	2x (3/0 to 300)	2x (4/0 to 300)	2x (300 to 600)	2x (350 to 600)	2x (400 to 600)	2x (500 to 600)

*Pour un boîtier standard, utilisez un fil en aluminium à 90°C. Consultez l'usine pour l'utilisation des cables à moins de 90°C.
**Option V659 requise.
***L'aluminium n'est pas autorisé au Canada.

Borniers de moteur

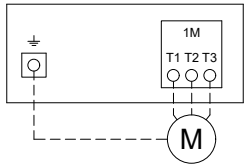

Modèle: GPA

Notes :
1 - Pour un dimensionnement approprié des câbles, référez-vous à la NFPA70 et au NEC (États-Unis), au CCE (Canada) ou au code local.
2 - Le contrôleur est adapté pour une utilisation comme équipement de service aux États-Unis.
3 - L'utilisation du contrôleur comme équipement de service est interdite au Canada.
4 - Pour des connexions moteur plus précises, référez-vous au fabricant du moteur ou à la plaque signalétique du moteur.
5 - Le contrôleur est sensible à la phase. Les lignes d'alimentation doivent être connectées dans l'ordre ABC.

Dessin pour informations seulement.
Le manufacturier se réserve le droit d'apporter des changements sans préavis.
Contacter le manufacturier pour des schémas tel que construit.

Copyright © 2025 Tornatech Inc. All right reserved. This drawing and the information contained or depicted herein are the sole property of Tornatech Inc. Copies are communicated to the recipient in strict confidence and may not be retransmitted, published, reproduced, copied or used in any manner, including as the basis for the manufacture or sale of any products, without the express prior written consent of Tornatech Inc.

	BY	DD/MM/YY
DRAWN BY	ACD	18/12/23
FINAL APPROVAL	FC	19/12/23

TORNATECH

© Tornatech, Inc. Not for construction. Subject to change without notice.

CONTRÔLEUR DE POMPE À INCENDIE ÉLECTRIQUE

MODÈLE: GPX

CONSTRUIT SELON LA DERNIÈRE ÉDITION DU STANDARD NFPA 20 & NFPA70

NYC Dpt of Building Approved

DRAWING NUMBER GPX-TD803/F

DWG REV. 0

SHEET 1 OF 1

Connexions Chantier

Calibre des fils terminaux:
24 - 12 AWG
0.5 Nm

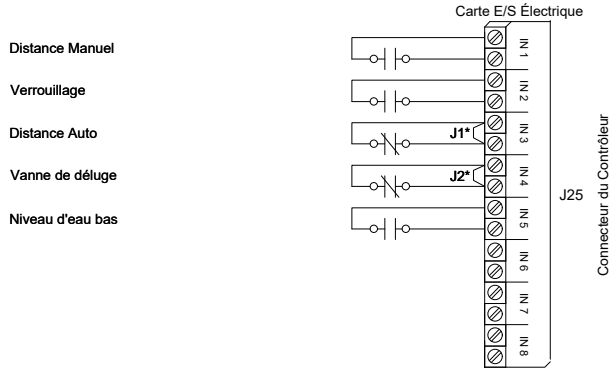

Connexions Réseau

Calibre des fils terminaux:
Connecteur Femelle RJ45

Situé sur la Carte Principale

Modbus TCP/IP RJ45

Contacts d'alarme

Calibre des fils terminaux:
24 - 12 AWG
0.5 Nm

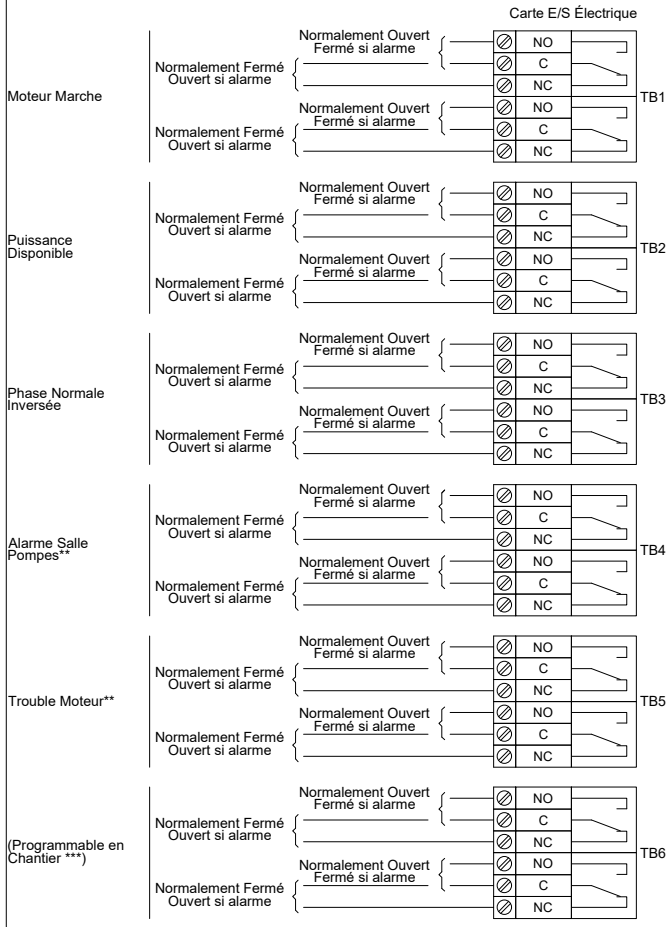

* Retirer le cavalier pour activer cette fonction
** Ré-assignable
*** Non disponible dans les modèles GPS

Copyright © 2025 Tornatech Inc. All right reserved. This drawing and the information contained or depicted herein are the sole property of Tornatech Inc. Copies are communicated to the recipient in strict confidence and may not be retransmitted, published, reproduced, copied or used in any manner, including as the basis for the manufacture or sale of any products, without the express prior written consent of Tornatech Inc.

TORNATECH

© Tornatech, Inc. Not for construction.
Subject to change without notice.

	BY	DD/MM/YY
DRAWN BY	ACD	21/11/24
FINAL APPROVAL	FC	21/11/24

CONTRÔLEUR DE POMPE À INCENDIE ÉLECTRIQUE CONNEXIONS DU MOTEUR

MODÈLE: GPA/GPR/GPS

DRAWING NUMBER GPX-MC001/F
DWG REV. 2
SHEET 1 OF 1

IMPORTANT : - NFPA 20-2022 Art. 9.5.3.2 :
LE FABRICANT DU MOTEUR DOIT FOURNIR LE SCHEMA DE CONNEXIONS DES MOTEURS MULTIFILAIRES.

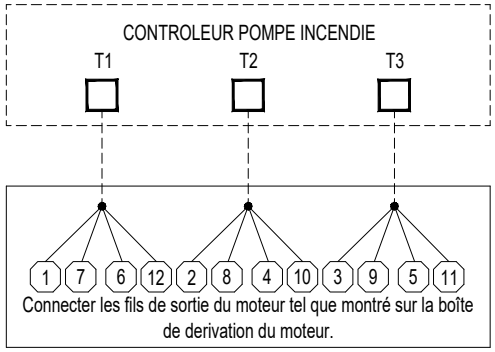

MOTEUR A 12 FILS
(MOTEUR A DEUX TENSIONS)
CONNEXION LORSQU' ALIMENTE
AVEC LA TENSION LA PLUS BASSE

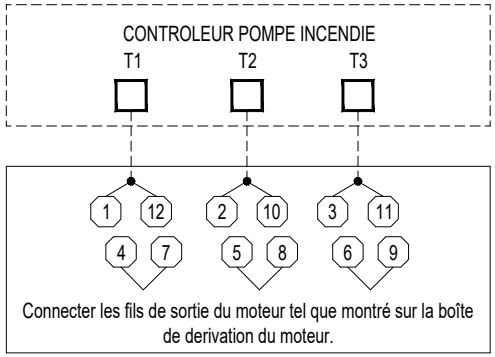

MOTEUR A 12 FILS
(MOTEUR A DEUX TENSIONS)
CONNEXION LORSQU' ALIMENTE
AVEC LA TENSION LA PLUS ELEVEE

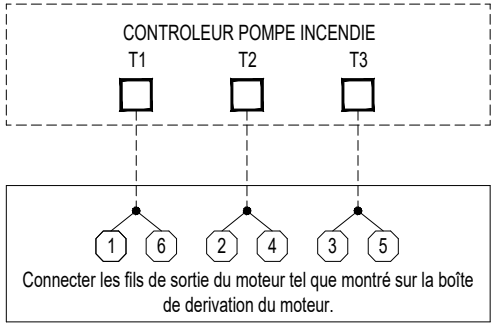

MOTEUR A 6 FILS
CONNEXION TRIANGLE

Tornatech Inc. N'ASSUME PAS LA RESPONSABILITE DANS LE CAS D'UN MAUVAIS CABLAGE ENTRE LE MOTEUR ET LE CONTROLEUR.

AVERTISSEMENT :
- DESSIN POUR INFORMATION SEULEMENT.
- CONSULTER LE FABRICANT DU MOTEUR AVANT DE LE CONNECTER VERS LE CONTROLEUR.
- CONNECTER LES CABLES DU MOTEUR TEL QUE MONTRE SUR LA BOITE DE DERIVATION DU MOTEUR.

Copyright © 2025 Tornatech Inc. All right reserved. This drawing and the information contained or depicted herein are the sole property of Tornatech Inc. Copies are communicated to the recipient in strict confidence and may not be retransmitted, published, reproduced, copied or used in any manner, including as the basis for the manufacture or sale of any products, without the express prior written consent of Tornatech Inc.