TORNATECH

Projet: _____

Client: _____

Ingénieur: _____

Manufacturier de pompe: _____

Documents Techniques pour Approbation

Série GPx

Plein service
Armoire de contrôle pour pompe à incendie
avec inverseur de puissance automatique – Moteur électrique

Contenu:
Données techniques
Dimensions
Schéma de cablage
Connexions annexe

Note: Les dessins inclus sont selon notre offre standard.
Les dessins peuvent différer de ce qui est fourni.

N.Y.C. APPROVED

Juin 2022

Sélectionnez la méthode de démarrage

☐ **Modèle GPA**
Démarreur à pleine tension

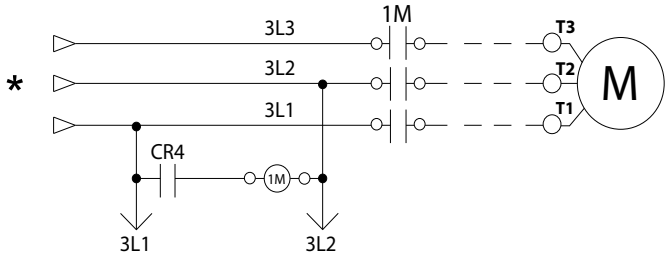

☐ **Modèle GPP**
Démarreur à tension réduite
Enroulements partiels

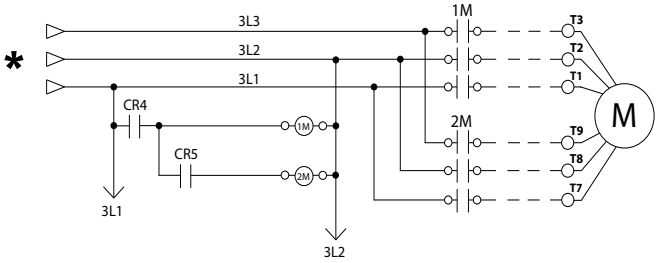

☐ **Modèle GPS**
Démarreur électronique à accélération et décélération contrôlées

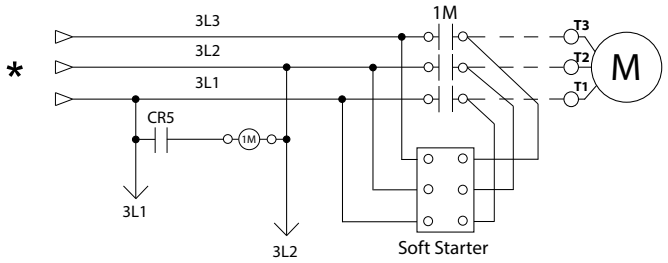

☐ **Modèle GPR**
Autotransformateur

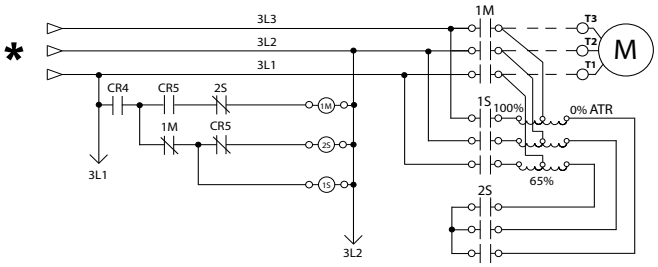

☐ **Modèle GPY**
Démarreur étoile-triangle à transition ouverte

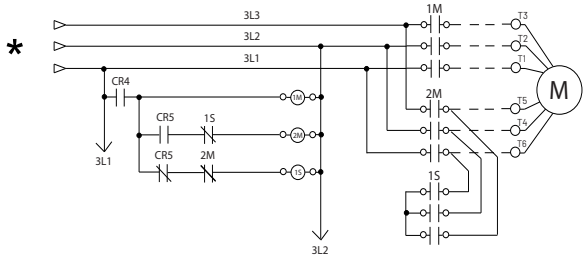

☐ **Modèle GPW**
Démarreur étoile-triangle à transition fermée

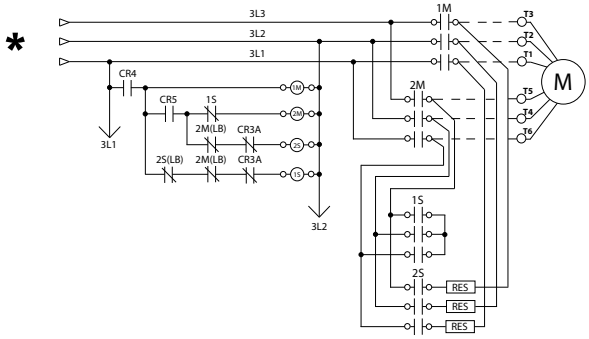

*De l'inverseur de puissance automatique

Normes, Homologations Approbations et Certifications	**Construit selon la plus récente norme NFPA 20**		
	Underwriters Laboratory (UL)	• UL218 - Fire Pump Controllers • UL 1008 - Automatic power transfer switches for fire pump controllers	
	FM Global	Class 1321/1323	
	Ville de New York	Acceptable par le département des bâtiments de la ville de New York	
	Marquage CE	Diverses directives et normes EN, IEC & CEE	
	Construit au Canada ou aux Émirats Arabes Unis	Construit en Europe	
	☐ Marque CE option	Fourni en standard	
Boîtier	**Degré de protection**		
	Construit au Canada ou aux Émirats Arabes Unis	Construit en Europe	
	☐ Standard: NEMA 2	☐ Standard: IP55	
	Optionnel		
	☐ NEMA 12	☐ NEMA 4X-304 acier inox. peint	☐ IP54
	☐ NEMA 3	☐ NEMA 4X-304 acier inox. fini brossé	☐ IP55
	☐ NEMA 3R	☐ NEMA 4X-316 acier inox. peint	☐ IP65
	☐ NEMA 4	☐ NEMA 4X-316 acier inox. fini brossé	☐ IP66
	Accessoires • Plaque amovible pour entrée des cables • Œillets de levage • Poignée avec clé	**Spécifications de la peinture** • Rouge RAL3002 • Peinture en poudre • Fini texturé brillant	

Résistance aux court-circuit	**200V à 208V 60Hz**	**220V à 240V 60Hz**	**380V à 415V 50 Hz / 60Hz**	**440V à 480V 60Hz**	**575V à 600V 60Hz**
	HP (kw)				
☐ **Standard 100kA**	5 - 150 (3.7 - 110)	5 - 200 (3.7 - 149)	5 - 300 (3.7 - 223)	5 - 400 (3.7 - 298)	N/A
☐ **Optionnel 150kA**					
☐ **Standard 50kA**	200 (149)	250 (186)	350 - 450 (261 - 335)	450 - 500 (335 - 373)	5 - 500 (3.7- 373)
☐ **Optionnel 100kA**	N/A	N/A	350 - 500 (261 - 373)	450 - 500 (335 - 373)	
☐ **Optionnel 200kA**	5 - 150 (3.7 - 110)	5 - 200 (3.7 - 149)	5 - 300 (3.7 - 223)	5 - 400 (3.7 - 298)	N/A

* Pour détails consulter Moyen de Coupure à la page 4.

Classification Température Ambiante	**Standard:** ☐ 4°C à 40°C / 39°F à 104°F	**Optionnel:** ☐ 4°C à 55°C / 39°F à 131°F

Protection Surintensités	Dispositif de protection contre les surintensités
Moyen de Coupure	• Assemblée comprenant un sectionneur d'isolement et un disjoncteur: - Entrebarrée dans la position EN - Sectionneur d'isolement calibré au minimum à 115% du courant de pleine charge du moteur - Disjoncteur calibré au minimum à 115% du courant de pleine charge du moteur - Détecteur de surintensité du type non thermique avec déclencheur magnétique - Déclencheur instantané ajusté à un maximum de 20 fois le courant de pleine charge du moteur • Poignée latérale commune
Entrée de Service	Approuvé en tant qu'entrée de service
Manette de Départ d'Urgence	• Montage latéral • Activation du type tirer et bloquer • Interrupteur de fin de course intégré • Démarrage de type direct en ligne
Protecteur de Rotor Bloqué	• Active le déclencheur à émission de tension du disjoncteur • Ajusté pour agir dans un délais de 8 à 20 secondes en cas de rotor bloqué • Calibré en usine à 600% du courant de pleine charge du moteur
Lectures Électriques	• Tension entre les phases (alimentation normale) • Courant sur chaque phase quand le moteur est en marche
Lectures de Pression	• Pression du système en continu • Points de consigne de départ et d'arrêt
Enregistrement des Pressions et Événements	• Lecture de pression periodique avec dates et heures • Événements avec dates et heures • Sous condition d'opération normale, les événements sont stockés en mémoire pendant toute la durée de vie du contrôleur. • Données accessible à partir de l'écran tactile • Transférable à travers un port USB sur une mémoire externe
Détection de la Pression	• Transmetteur de pression et électrovanne d'essai pour eau douce • Raccord de ligne de pression de 1/2" Femelle NPT • Connexion de drain de 3/8" • Nominale pour une pression entre 0-500PSI (affichage standard de 0-300PSI) • Montage extérieur sous couvercle de protection étanche

Alarme Sonore	Cloche de 6” - 85 dB a 10ft. (3m)
Indications Visuelles	• Alimentation disponible • Moteur en marche • Essai périodique • Départ manuel • Départ vanne de déluge • Départ auto. à distance • Départ manuel à distance • Départ d’urgence • Pompe en demande / Départ auto • Température de la salle (ºF ou ºC) • Blocage
Alarmes Visuelles et Sonores	Visuelles seulement • CRB côté alternatif • Phase alternative inversée • Trouble d’inverseur automatique • Mauvaise tension contrôle • Seuil de départ invalide • Courant rotor bloqué • Perte de pouvoir • Niveau d’eau bas • Basse température salle de pompes • Défaut moteur • Phase normale inversée • Haut courant • Haute tension • Perte de phase L1 • Perte de phase L2 • Perte de phase L3 • Débalancement des phases • Capteur pression défectueux • Pompe en demande • Alarme salle mécanique • Service requis • Bas courant • Basse tension • Vérification soupape du test • Test pression départ non atteint Visuelles et sonores • ACB en OFF ou déclenché • Selectionneur alternatif OFF • Échec démarrage

Contacts d’Alarme à Distance	DPDT-8A-250V.AC
	• Alimentation disponible
	• Inversion des phases
	• Moteur en marche
	• Alarme commun salle de pompes (regroupant) (ré-assignable en chantier)**
	  • Surtension
	  • Basse tension
	  • Haut température de la salle
	  • Basse température de la salle
	  • Débalancement des phases
	• Alarme commun défaut moteur (regroupant) (ré-assignable en chantier)**
	  • Haut courant
	  • Bas courant
	  • Refus de démarrer
	  • Défaut à la terre
	• Libre (programmable en chantier)**

** Tornatech se réserve le droit d’utiliser l’une de ces trois points d’alarme pour les exigences particulières d’application spécifiques.

Interface Opérateur ViZiTouch V2	• Micro-ordinateur avec logiciel de type automate programmable • Écran tactile en couleur de 7” (technologie HMI) • Logiciel pouvant être mis à jour localement • Multilingue		
Capabilités en Protocol de Communication	• Protocol: ModBus • Type de connexion: Connecteur blindée RJ45 femelle • Format d’encadrement: TCP/IP • Adresses: Voir bulletin MOD-GPx		
Opération	**Départ Automatique**	• Départ sur détection d’une chute de pression • Départ à distance venant d’un équipement automatique • Départ sur ouverture d’une vanne de déluge	
	Départ Manuel	• Bouton poussoir Départ • Bouton poussoir de Cycle d’Essai Manuel • Départ à distance venant d’un équipement manuel	
	Arrêt	• Manuel à l’aide du bouton Arrêt • Automatique après la fin de la minuterie de marche minimale ***	
	Minuteries	**Ajustable & Visualisables**	• Minuterie de marche minimal *** • Délais à l’arrêt • Minuterie d’essai périodique
	Activation	**Indications visuelles**	• Avec pression • Sans pression
	Mode		• Automatique • Non-automatique

***Acceptable seulement si approuvée par les Autorités Ayant Juridiction

Inverseur de Puissance Automatique	**Protection Surintensités**	Dispositif de protection contre les surintensités
	Moyen de Coupure	• Assemblée comprenant un sectionneur d'isolement et un disjoncteur:: - Entrebarrée dans la position EN - Sectionneur d'isolement et disjoncteur calibrés au minimum à 115% du courant de pleine charge - Disjoncteur calibré au minimum à 115% du courant de pleine charge du moteur - Détecteur de sur intensité non thermique et seulement magnétique - Déclencheur instantané ajusté à 20 x max courant pleine charge • Poignée latérale commune
	Protecteur de Rotor Bloqué	• Active le déclencheur à émission de tension du disjoncteur • Calibré en usine à 600% du courant de pleine charge du moteur • Ajusté pour agir dans un délais de 6 à 20 sec en cas de rotor bloqué
	Indications Visuelles	• Tension source alternative (urgence) entre chaque phases • Inverseur en position source normale • Inverseur en position source alternative (urgence) • Minuteries de transition
	Alarmes Visuelles	• Trouble d'Inverseur automatique • Phase alternative inversée • Sectionneur d'isolement côté alternatif ouvert/ déclenché • Disjoncteur côté alternatif ouvert/déclenché • Courant de rotor bloqué côté alternatif
	Bouton Essai de l'inverseur automatique	
	Bouton de contournement pour le re-transfert et pour l'arrêt de la génératice	
	Opéré électriquement et maintenu en position normale ou alternative manuellement	
	Mécanisme manuel d'opération	
	Contacts d'alarme SPDT-8A-250VAC • Sectionneur en position Hors Service • Inverseur en position source normale • Inverseur en position source alternative (urgence)	
	Minuteries • Délais avant détection panne de source normale (ajusté à 3 sec - ajustable entre 1 et 3 sec) • Délais de validation de la tension source alternative (ajusté à 3 sec - ajustable entre 1 et 3 sec) • Délais avant détection d'un problème de transfert (ajusté à 20 sec - ajustable entre 1 et 60 sec) • Délais avant re-transfert à la source normale (ajusté à 5 min - ajustable entre 1 et 20 min) • Délais de refroidissement de la génératrice (ajusté à 5 min - ajustable entre 1 et 20 min)	
	Surveillance des tensions • Transfert à source alternative (tension source normale) 85% du nominal - ajustable entre 0 et 100% • Inversion des phases source normale et transfert à source alternative • Re-transfert à source normale (source normale) 90% du nominal - ajustable entre 0 et 100%	
	Alarme sonore (Interrupteur d'isolement source alternative ouvert- AIS) Cloche de 6" - 85 dB a 10ft. (3m)	
	Connexion du circuit de démarrage de la génératrice SPDT-8A-250V.AC	

☐ A4	Raccord d'un interrupteur de débit
☐ A8	Application pompe à mousse, retrait du capteur de pression et de l'électrovanne d'essai
☐ A9	Contrôle de pompe pour zone du bas
☐ A10	Contrôle de pompe pour zone du milieu
☐ A11	Contrôle de pompe pour zone supérieur
☐ A13	Contrôleur non activé par la pression, retrait du capteur de pression et de l'électrovanne d'essai
☐ A16	Arrêt / entrebarrage venant d'équipement à l'interieur de la salle mécanique
☐ B11	Panneau d'alarme incorporé (Alimenté en120vCA) indiquant: • Alarme sonore et bouton silence pour moteur en marche, et perte de phase. • Voyant lumineux pour perte de phase et panne source de supervision
☐ B11B	Panneau d'alarme incorporé similaire à B11 mais alimenté en 220vCA
☐ B19A	Haute température du moteur avec relais pour thermistances et contact d'alarme (DPDT)
☐ B19B	Haute température du moteur avec relais pour sonde PT100 et contact d'alarme (DPDT)
☐ B21	Défaut mise à la terre avec indication visuelle et contact d'alarme (DPDT)
☐ C1	Contact d'alarme moteur en marche (DPDT)
☐ C4	Contact d'alarme cycle d'essai automatique (DPDT)
☐ C6	Contact d'alarme basse pression de refoulement (DPDT)
☐ C7	Contact d'alarme basse température salle de pompes (DPDT)
☐ C10	Contact d'alarme bas niveau du réservoir d'eau (DPDT)
☐ C11	Contact d'alarme haute température du moteur (DPDT)
☐ C12	Contact d'alarme haute vibrations du moteur avec indication visuelle et contact d'alarme (DPDT)
☐ C14	Contact d'alarme pompe en demande / départ automatique (DPDT)
☐ C15	Contact d'alarme refus de démarrage du moteur de la pompe (DPDT)
☐ C16	Contact d'alarme alimentation de contrôle adéquate (DPDT)
☐ C17	Contact d'alarme vanne du circuit du débitmètre ouvert avec indication visuelle et contact d'alarme (DPDT)

☐ C18	Contact d'alarme haut niveau du réservoir d'eau (DPDT)
☐ C19	Contact d'alarme départ à partir de la manette d'urgence (DPDT)
☐ C20	Contact d'alarme départ manuel (DPDT)
☐ C21	Contact d'alarme départ venant de la vanne de déluge (DPDT)
☐ C22	Contact d'alarme départ automatique à distance (DPDT)
☐ C23	Contact d'alarme départ manuel à distance (DPDT)
☐ C24	Contact d'alarme haut température de la salle (DPDT)
☐ C25	Deuxième série de contacts d'alarme standard (DPDT) (typiques pour la ville de Los Angeles et Denver)
☐ Cx	Contact d'alarme additionnel (DPDT) (préciser la fonction)
☐ D1	Capteur de pression pour eau douce avec plage de 0 à 300PSI installé sur l'aspiration avec indication visuelle et contact d'alarme
☐ D1A	Capteur de pression pour eau salée avec plage de 0 à 300PSI installé sur l'aspiration avec indication visuelle et contact d'alarme
☐ D5	Capteur de pression et électrovanne d'essai pour eau douce avec plage de 0 à 500PSI (pour calibration en usine seulement)
☐ D5D	Capteur de pression et électrovanne d'essai pour eau salée avec plage de 0 à 500PSI
☐ D10	Retrait des pieds de montage au sol (si applicable)
☐ D13	Pouvoir de coupure élevé pour: • 200V à 208V @ 150HP max. = 150kA* • 200V à 208V @ 200HP = 100kA* • 220V à 240V @ 200HP max. = 150kA* • 220V à 240V @ 250HP = 100kA* • 380V à 415V @ 300HP max. = 150kA* • 380V à 415V @ 350HP to 450HP = 100kA* • 440V à 480V @ 400HP max. = 150kA* • 440V à 480V @ 450HP to 500HP = 100kA* • 600V @ 500HP max. = 100kA*
☐ D13B	Pouvoir de coupure élevé pour: • 200V à 208V @ 150HP max. = 200kA* • 220V à 240V @ 200HP max. = 200kA* • 380V à 415V @ 300HP max. = 200kA* • 440V à 480V @ 400HP max. = 200kA*
☐ D14	Chaufferette anti-condensation et thermostat
☐ D14B	Chaufferette anti-condensation avec humidistat et hygrostat

Note: Les options sélectionnées sur cette page n'apparaissent pas sur les dessins pour soumission disponible sur le site.

☐	D15	Tropicalisation
☐	D18	Marquage CE avec certificat de conformité
☐	D26	Modbus RTU avec connexion RS485
☐	D27	Connexion pour chauffe moteur (alimentation externe monophasée et contact en/hors pour chauffe moteur)
☐	D27A	Connexion pour chauffe moteur (alimentation interne monophasée et contact en/hors pour chauffe moteur)
☐	D28	Jeu de dessins personnalisés
☐	D34A	Carte entrée/sortie programmable - 5 entrées / 5 sorties
☐	D36	Capteur de pression redondant pour eau douce avec plage de 0 à 500PSI
☐	D36A	Capteur de pression redondant pour eau salée avec plage de 0 à 500PSI
☐	D43	Certification sismique conforme à CBC 2019, IBC 2018 base rigide/montage mural uniquement
☐	D44	Certification sismique spéciale conforme à la base rigide OSHPD/montage mural uniquement
☐	E1	Contacts de délestage permanent
☐	E2	Contacts de délestage temporaire (seulement pendant le démarrage de la pompe)
☐	E3	Contacts de délestage permanents et temporaires
☐	F2	Chaufferette anti-condensation et thermostat (section source alternative)
☐	F2A	Chaufferette anti-condensation et hygrostat (section source alternative)
☐	F2B	Chaufferette anti-condensation avec humidistat ethygrostat (section source alternative)
☐	F6	Pouvoir de coupure élevé (section source alternative): • 208V to 480V=150kA • 600V=100kA

☐	L01	Autre langue et en anglais (bilingue)
☐	L02	Français
☐	L03	Espagnol
☐	L04	Allemand
☐	L05	Italien
☐	L06	Polonais
☐	L07	Roumain
☐	L08	Hongrois
☐	L09	Slovaque
☐	L10	Croate
☐	L11	Tchèque
☐	L12	Portugais
☐	L13	Néerlandais
☐	L14	Russe
☐	L15	Turque
☐	L16	Suédois
☐	L17	Bulgare
☐	L18	Thai
☐	L19	Indonésien
☐	L20	Slovène
☐	L21	Danois
☐	L22	Grecque
☐	L23	Arabe
☐	L24	Hébreu
☐	L25	Chinois

Options additionelles:

☐ _____

☐ _____

☐ _____

☐ _____

☐ _____

Note: Les options sélectionnées sur cette page n'apparaissent pas sur les dessins pour soumission disponible sur le site.

Veuillez consulter l'usine pour plus d'information.
Le Manufacturier se reserve le droit de modifier ces informations sans préavis

Interface Opérateur ViZiTouch V2

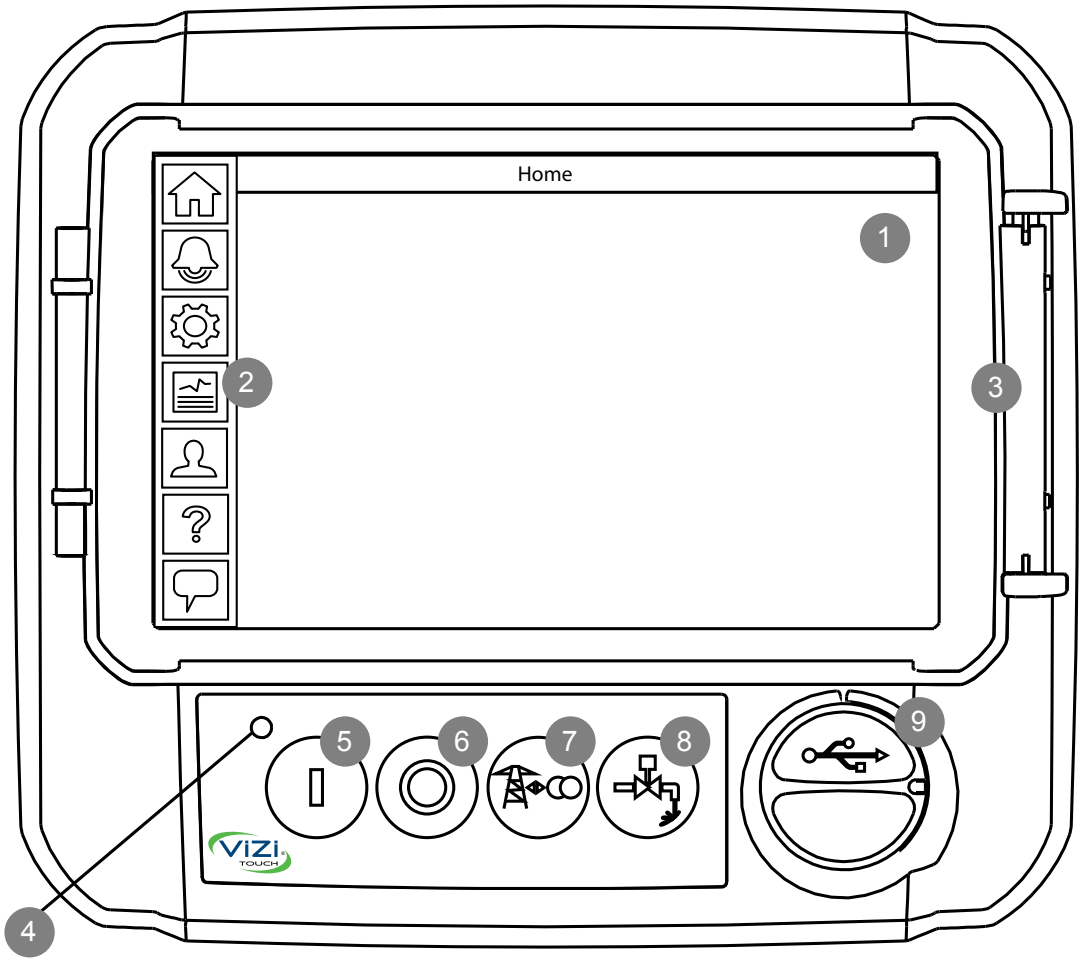

1 - Écran tactile en couleur
2 - Menu sur écran
- Page d'ACCUEIL
- Page d'ALARME
- Page de CONFIGURATION
- Page HISTORIQUE
- Page de SERVICE
- Page du MANUEL
- Page LANGUE

3 - Protecteur d'écran
4 - Voyant DEL Alimenté (3 couleurs)
5 - Bouton DÉPART
6 - Bouton ARRET
7 - Bouton ESSAI INVERSEUR AUTOMATIQUE
8 - Bouton CYCLE D'ESSAI MANUEL
9 - Port USB

Controleur de Pompe à Incendie Électrique Avec Inverseur Automatique

Modèle: GPR/GPW +GPU

Dimensions

Construit selon la plus récente édition du standard NFPA 20.

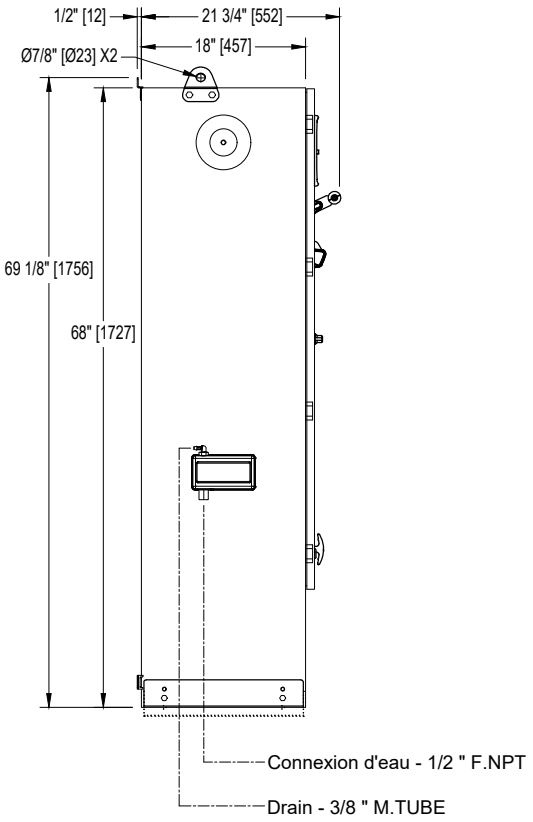

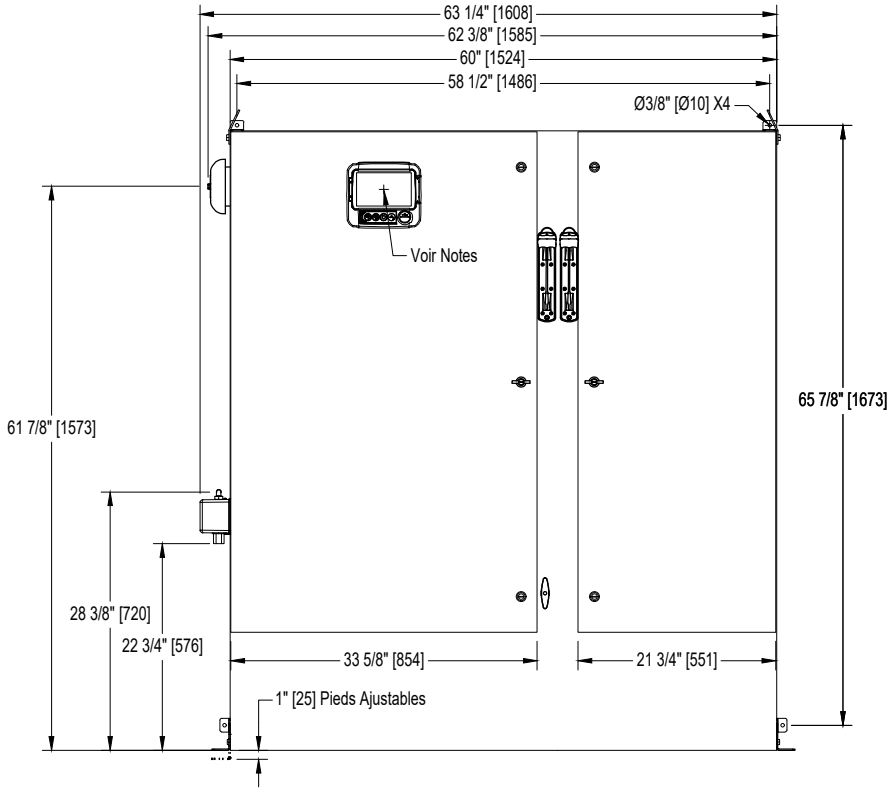

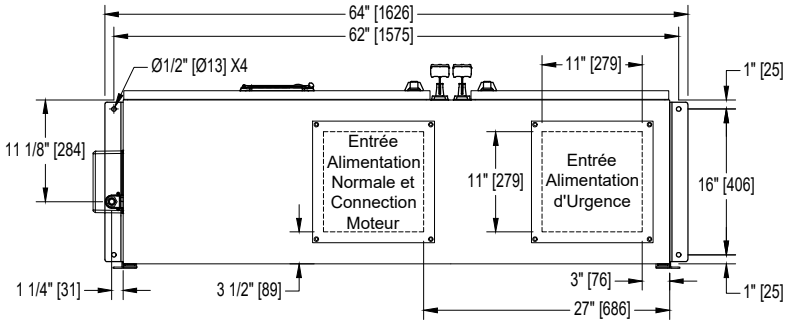

Tension / Table des Puissances		
Tension	Min HP	Max HP
208	75	125
220 - 240	100	125
380 - 400 - 415	150	200
440 - 480	200	250
600	250	350

Notes:

- NEMA Standard: NEMA 2.
- Peinture standard: texture rouge RAL 3002.
- Toutes les dimensions sont en pouces [millimètres].
- Centre de l'écran ViZiTouch: 61-5/8" [1564] à Partir du Bas.
- Il est recommendé de passer les câbles à travers l'entrée de la plaque de dessous.
- Utiliser des raccords électriques étanches.
- Protéger contre les copeaux pendant le perçage.
- L'ouverture de la porte équivaut à sa largeur.

Dessin pour informations seulement.
Le manufacturier se réserve le droit d'apporter des changements sans préavis.
Contacter le manufacturier pour des schémas tel que construit.

Projection

TORNATECH

NYC Dpt of Building Approved

REV.	DESCRIPTION	DD/MM/YY
5.	Removed Seismic logo (optional)	18/05/22
4.	HP Table Modified	22/12/20
3.	Revised HP	24/01/19

Numéro de Dessin: GPX-DI372 /F

CDL

Copyright © 2022 Tornatech Inc. Tous droits réservés. Ce dessin et les informations contenues ou mentionnées ici sont la propriété exclusive de Tornatech Inc. Des exemplaires sont communiqués au destinataire de façon strictement confidentielle et ne peut être retransmis, publié, reproduit, copié ou utilisé de quelque manière, y compris en tant que base pour la fabrication ou la vente de produits, sans le consentement écrit préalable de Tornatech Inc.

Contrôleur de Pompe à Incendie Électrique Tension Réduite / Autotransformateur Avec Inverseur Automatique

Modèle: GPR+GPU

Schéma de câblage

Construit selon la dernière édition du standard NFPA 20

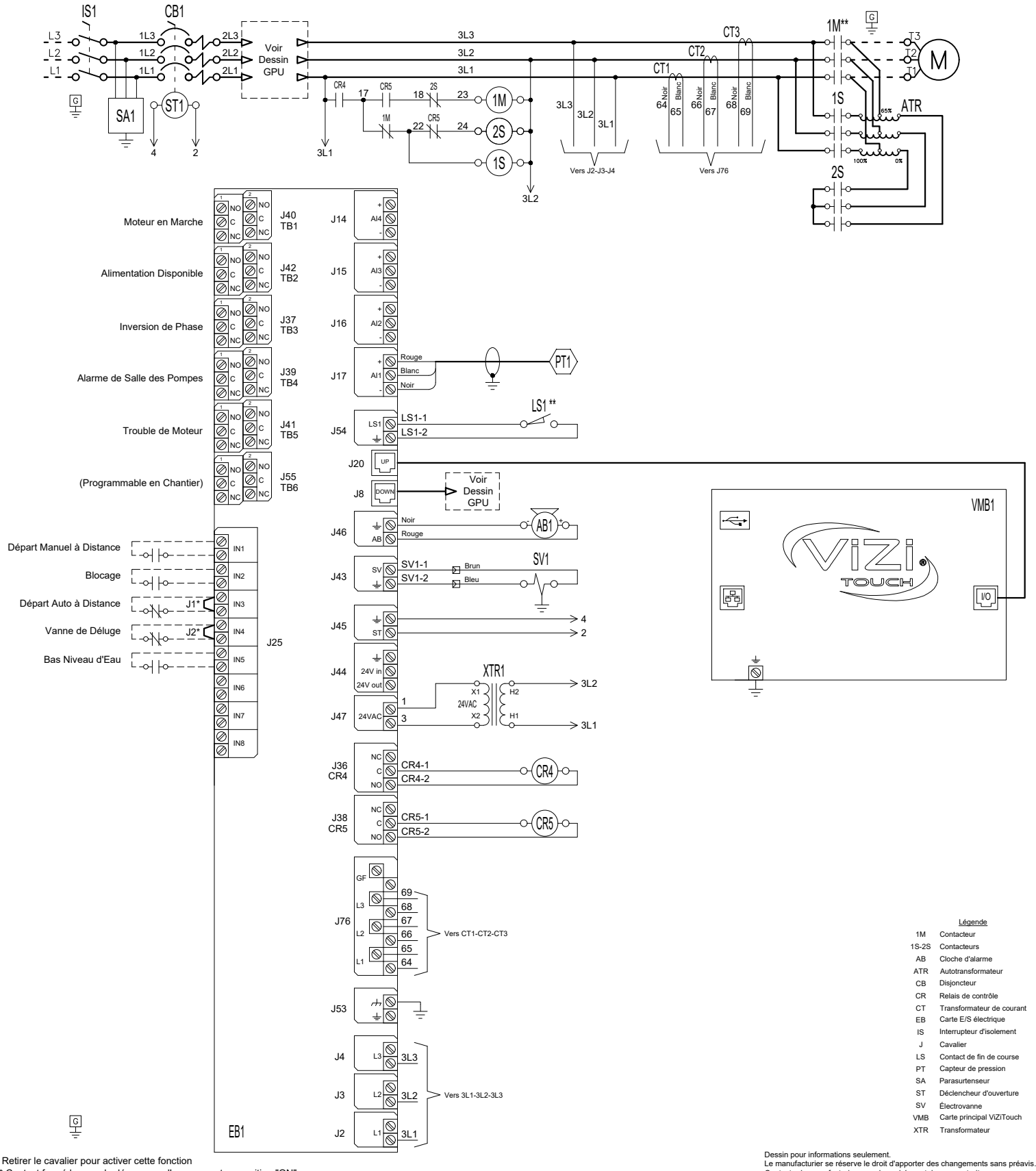

Légende	
1M	Contacteur
1S-2S	Contacteurs
AB	Cloche d'alarme
ATR	Autotransformateur
CB	Disjoncteur
CR	Relais de contrôle
CT	Transformateur de courant
EB	Carte E/S électrique
IS	Interrupteur d'isolement
J	Cavalier
LS	Contact de fin de course
PT	Capteur de pression
SA	Parasurtenseur
ST	Déclencheur d'ouverture
SV	Électrovanne
VMB	Carte principal ViZiTouch
XTR	Transformateur

* Retirer le cavalier pour activer cette fonction

** Contact fermé lorsque le démarrage d'urgence est en position "ON"

Dessin pour informations seulement.
Le manufacturier se réserve le droit d'apporter des changements sans préavis.
Contacter le manufacturier pour des schémas tel que construit.

NYC Dpt of Building Approved

REV.	DESCRIPTION	DD/MM/YY	Numéro de Dessin
3	Removed Seismic logo (optional)	18/05/22	GPR-WS610 /F
2	Update Logo	23/04/18	
1	Removed (fail safe) text from Power Available relay	20/02/17	CDL

Copyright © 2022 Tornatech Inc. Tous droits réservés. Ce dessin et les informations contenues ou mentionnées ici sont la propriété exclusive de Tornatech Inc. Des exemplaires sont communiqués au destinataire de façon strictement confidentielle et ne peut être retransmis, publié, reproduit, copié ou utilisé de quelque manière, y compris en tant que base pour la fabrication ou la vente de produits, sans le consentement écrit préalable de Tornatech Inc.

Inverseur Automatique
Pour Contrôleur de Pompe à Incendie Électrique

Modèle: GPU

Schéma de câblage

Construit selon la dernière édition du standard NFPA 20

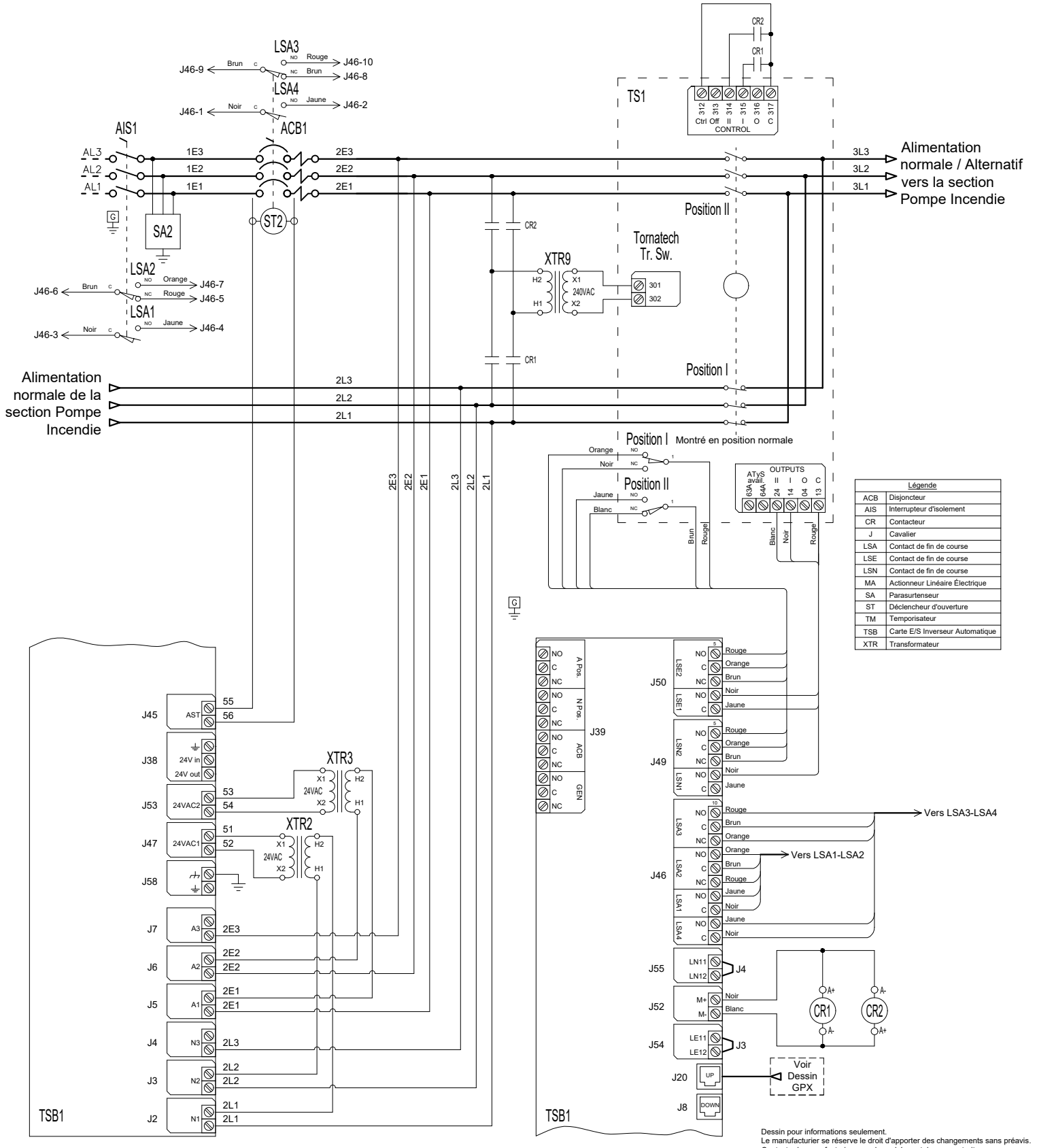

Légende	
ACB	Disjoncteur
AIS	Interrupteur d'isolement
CR	Contacteur
J	Cavalier
LSA	Contact de fin de course
LSE	Contact de fin de course
LSN	Contact de fin de course
MA	Actionneur Linéaire Électrique
SA	Parasurtenseur
ST	Déclencheur d'ouverture
TM	Temporisateur
TSB	Carte E/S Inverseur Automatique
XTR	Transformateur

Dessin pour informations seulement.
Le manufacturier se réserve le droit d'apporter des changements sans préavis.
Contacter le manufacturier pour des schémas tel que construit.

TORNATECH

NYC Dpt of Building Approved

REV.	DESCRIPTION	DD/MM/YY	Numéro de Dessin
2	Removed Seismic logo (optional)	18/05/22	GPU-WS610 /F
1	Revised logo	18/06/18	
0	First issue	12/01/18	CDL

Copyright © 2022 Tornatech Inc. Tous droits réservés. Ce dessin et les informations contenues ou mentionnées ici sont la propriété exclusive de Tornatech Inc. Des exemplaires sont communiqués au destinataire de façon strictement confidentielle et ne peut être retransmis, publié, reproduit, copié ou utilisé de quelque manière, y compris en tant que base pour la fabrication ou la vente de produits, sans le consentement écrit préalable de Tornatech Inc.

Controleur de Pompe à Incendie Électrique

Modèle: GPX

Borniers de connexion pour le sectionneur d'isolement

Construit selon la dernière édition du standard NFPA 20

Borniers de puissance

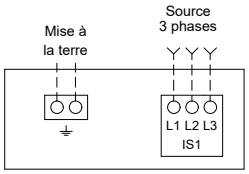

Notes :
1 - Pour le classement par taille approprié des fils, se référer à NFPA20 et NEC (Etats-Unis), ou CCE (Canada) ou code local.
2 - Contrôleur approprié à l'entrée de service aux Etats-Unis.
3 - Pour les raccordements plus précis du moteur, se rapporter au fabricant du moteur ou à la plaque signalétique du moteur.
4 - Le contrôleur est sensible aux phases.
Les lignes entrantes doivent être reliées en séquence alphabétique (ABC).

CONDUCTEURS EN CUIVRE pour le sectionneur d'isolement (IS1).
Câblage de chantier selon l'espace de pliage (AWG ou MCM). Terminaux L1 - L2 - L3

Espace de Pliage	5 " (127 mm)							8 " (203 mm)		
HP / Tension	5	7.5	10	15	20	25	30	40	50	60
208	1x (10 to 1/0)	1x (8 to 1/0)	1x (8 to 1/0)	1x (6 to 1/0)	1x (4 to 1/0)	1x (3 to 1/0)	1x (2 to 1/0)	1x (1/0 to 3/0)	1x (3/0 to 250)	1x (4/0 to 250)
220 to 240	1x (10 to 1/0)	1x (10 to 1/0)	1x (8 to 1/0)	1x (6 to 1/0)	1x (4 to 1/0)	1x (4 to 1/0)	1x (3 to 1/0)	1x (1 to 3/0)	1x (2/0 to 3/0)	1x (3/0 to 250)
380 to 416	1x (10 to 1/0)	1x (10 to 1/0)	1x (10 to 1/0)	1x (8 to 1/0)	1x (8 to 1/0)	1x (6 to 1/0)	1x (6 to 1/0)	1x (4 to 1/0)	1x (3 to 1/0)	1x (3 to 1/0)
440 to 480	1x (10 to 1/0)	1x (10 to 1/0)	1x (10 to 1/0)	1x (10 to 1/0)	1x (8 to 1/0)	1x (8 to 1/0)	1x (6 to 1/0)	1x (6 to 1/0)	1x (4 to 1/0)	1x (3 to 1/0)
600	1x (10 to 1/0)	1x (10 to 1/0)	1x (10 to 1/0)	1x (10 to 1/0)	1x (10 to 1/0)	1x (8 to 1/0)	1x (8 to 1/0)	1x (6 to 1/0)	1x (6 to 1/0)	1x (4 to 1/0)

Espace de Pliage	12 " (305 mm)				16 " (406 mm)						
HP / Tension	75	100	125	150	200	250	300	350	400	450	500
208	2x (1/0 to 500)	2x (2/0 to 500)	2x (4/0 to 500)	2x (250 to 500)	3x (4/0 to 500)	--------	--------	--------	--------	--------	--------
220 to 240	1x (250)	2x (2/0 to 500)	2x (3/0 to 500)	2x (4/0 to 500)	2x (350 to 500)	3x (250 to 500)	--------	--------	--------	--------	--------
380 to 416	1x (1/0 to 3/0)	1x (3/0 to 250)	1x (250)	2x (1/0 to 500)	2x (3/0 to 500)	2x (4/0 to 500)	2x (300 to 500)	2x (400 to 500)	3x (250 to 500)	3x (300 to 500)	--------
440 to 480	1x (1 to 3/0)	1x (2/0 to 3/0)	1x (3/0 to 250)	1x (4/0 to 250)	2x (1/0 to 500)	2x (3/0 to 500)	2x (4/0 to 500)	2x (300 to 500)	2x (350 to 500)	2x (400 to 500)	3x (250 to 500)
600	1x (3 to 1/0)	1x (1 to 3/0)	1x (2/0 to 3/0)	1x (3/0 to 250)	1x (250)	2x (2/0 to 500)	2x (3/0 to 500)	2x (4/0 to 500)	2x (250 to 500)	2x (300 to 500)	2x (350 to 500)
Espace de Pliage	5 " (127 mm)	8 " (203 mm)				12 " (305 mm)					

CONDUCTEURS EN ALUMINIUM pour le sectionneur d'isolement (IS1).
Câblage de chantier selon l'espace de pliage (AWG ou MCM). Terminaux L1 - L2 - L3

Espace de Pliage	5 " (127 mm)							8 " (203 mm)		10 " (254 mm)
HP / Tension	5	7.5	10	15	20	25	30	40	50	60
208	1x (10 to 1/0)	1x (6 to 1/0)	1x (6 to 1/0)	1x (4 to 1/0)	1x (3 to 1/0)	1x (1 to 1/0)	1x (1/0)	1x (3/0)	1x (4/0 to 250)	1x (300) ** or 1x (250) 90°C *
220 to 240	1x (10 to 1/0)	1x (8 to 1/0)	1x (6 to 1/0)	1x (4 to 1/0)	1x (3 to 1/0)	1x (2 to 1/0)	1x (1 to 1/0)	1x (2/0 to 3/0)	1x (3/0) 90°C *	1x (250)
380 to 416	1x (10 to 1/0)	1x (10 to 1/0)	1x (10 to 1/0)	1x (6 to 1/0)	1x (6 to 1/0)	1x (4 to 1/0)	1x (4 to 1/0)	1x (2 to 1/0)	1x (1 to 1/0)	1x (1/0)
440 to 480	1x (10 to 1/0)	1x (10 to 1/0)	1x (10 to 1/0)	1x (8 to 1/0)	1x (6 to 1/0)	1x (6 to 1/0)	1x (6 to 1/0)	1x (4 to 1/0)	1x (2 to 1/0)	1x (1 to 1/0)
600	1x (10 to 1/0)	1x (10 to 1/0)	1x (10 to 1/0)	1x (10 to 1/0)	1x (8 to 1/0)	1x (6 to 1/0)	1x (6 to 1/0)	1x (4 to 1/0)	1x (4 to 1/0)	1x (2 to 1/0)

Espace de Pliage	12 " (305 mm)				16 " (406 mm)						
HP / Tension	75	100	125	150	200	250	300	350	400	450	500
208	2x (2/0 to 500)	2x (4/0 to 500)	2x (300 to 500)	2x (350 to 500)	3x (300 to 500)	--------	--------	--------	--------	--------	--------
220 to 240	1x (350) ** N/A	2x (3/0 to 500)	2x (250 to 500)	2x (300 to 500)	2x (500)	3x (400 to 500)	--------	--------	--------	--------	--------
380 to 416	1x (3/0)	1x (250 to 350)	1x (350) ** N/A	2x (3/0 to 500)	2x (4/0 to 500)	2x (300 to 500)	2x (500)	3x (300 to 500)** 2x (500) 90°C *	3x (350 to 500)	3x (400 to 500)	--------
440 to 480	1x (1/0 to 3/0)	1x (3/0)	1x (250)	1x (300 to 350)** 1x (250) 90°C *	2x (3/0 to 500)	2x (250 to 500)	2x (300 to 500)	2x (400 to 500)	2x (500)	2x (500) 90°C *	3x (350 to 500)
600	1x (1 to 1/0)	1x (2/0 to 3/0)	1x (3/0) 90°C *	1x (4/0 to 250)	1x (350 to 500)	2x (3/0 to 500)	2x (4/0 to 250)	2x (300 to 500)	2x (350 to 500)	2x (400 to 500)	2x (500)
Espace de Pliage	5 " (127 mm)	8 " (203 mm)			12 " (305 mm)						

*Pour un boîtier standard, utilisez un fil en aluminium à 90°C. Consultez l'usine pour l'utilisation des cables à moins de 90°C.
** Consulter l'usine

Dessin pour informations seulement.
Le manufacturier se réserve le droit d'apporter des changements sans préavis.
Contacter le manufacturier pour des schémas tel que construit.

TORNATECH

NYC Dpt of Building Approved

REV.	DESCRIPTION	DD/MM/YY	Numéro de Dessin
			GPX-TD611 1/2 /F
1	Removed Seismic logo (optional)	18/05/22	
0	First issue	22/12/20	CDL

Copyright © 2022 Tornatech Inc. Tous droits réservés. Ce dessin et les informations contenues ou mentionnées ici sont la propriété exclusive de Tornatech Inc. Des exemplaires sont communiqués au destinataire de façon strictement confidentielle et ne peut être retransmis, publié, reproduit, copié ou utilisé de quelque manière, y compris en tant que base pour la fabrication ou la vente de produits, sans le consentement écrit préalable de Tornatech Inc.

Controleur de Pompe à Incendie Électrique

Modèle: GPX

Borniers de connexion pour GPA,GPR & GPS

Construit selon la dernière édition du standard NFPA 20

Borniers de moteur

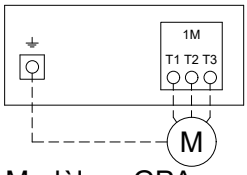

Modèles : GPA,
GPR & GPS

Notes :
1 - Pour le classement par taille approprié des fils, se référer à NFPA20 et NEC (Etats-Unis), ou CCE (Canada) ou code local.
2 - Contrôleur approprié à l'entrée de service aux Etats-Unis.
3 - Pour les raccordements plus précis du moteur, se rapporter au fabricant du moteur ou à la plaque signalétique du moteur.
4 - Le contrôleur est sensible aux phases.
Les lignes entrantes doivent être reliées en séquence alphabétique (ABC).

CONDUCTEURS EN CUIVRE pour le contacteur (1M).
Câblage de chantier selon l'espace de pliage (AWG ou MCM). Terminaux T1 - T2 - T3

HP / Tension	5	7.5	10	15	20	25	30	40	50	60
208	1x (10 to 2)	1x (8 to 2)	1x (8 to 2)	1x (6 to 2)	1x (4 to 2)	1x (3 to 2/0)	1x (2 to 2/0)	1x (1/0 to 3/0)	1x (3/0)	1x (4/0 to 300)
220 to 240	1x (10 to 2)	1x (10 to 2)	1x (8 to 2)	1x (6 to 2)	1x (4 to 2)	1x (4 to 2/0)	1x (3 to 2/0)	1x (1/0 to 3/0)	1x (2/0 to 3/0)	1x (3/0)
380 to 416	1x (10 to 2)	1x (10 to 2)	1x (10 to 2)	1x (8 to 2)	1x (8 to 2)	1x (6 to 2)	1x (6 to 1/0)	1x (4 to 2)	1x (3 to 2/0)	1x (1 to 2/0)
440 to 480	1x (10 to 2)	1x (10 to 2)	1x (10 to 2)	1x (10 to 2)	1x (8 to 2)	1x (8 to 2)	1x (6 to 2)	1x (6 to 2)	1x (4 to 2/0)	1x (3 to 2/0)
600	1x (10 to 2)	1x (10 to 2)	1x (10 to 2)	1x (10 to 2)	1x (10 to 2)	1x (8 to 2)	1x (8 to 2)	1x (6 to 2)	1x (6 to 2)	1x (4 to 2/0)

HP / Tension	75	100	125	150	200	250	300	350	400	450	500
208	1x (300)	2x (2/0 to 300)	2x (4/0 to 300)	2x (250 to 300)	2x (400 to 600)	--------	--------	--------	--------	--------	--------
220 to 240	1x (250 to 300)	2x (2/0 to 300)	2x (3/0 to 300)	2x (4/0 to 300)	2x (350 to 500)	2x (500 to 600)	--------	--------	--------	--------	--------
380 to 416	1x (1/0 to 3/0)	1x (3/0)	1x (250 to 300)	1x (300)	2x (3/0 to 300)	2x (4/0 to 300)	2x (300)	2x (400 to 500)	2x (500 to 600)	2x (600)	
440 to 480	1x (1 to 1/0)	1x (2/0 to 3/0)	1x (3/0)	1x (4/0 to 300)	2x (1/0 to 300)	2x (3/0 to 300)	2x (4/0 to 300)	2x (300)	2x (350 to 500)	2x (400 to 600)	2x (500 to 600)
600	1x (3 to 1/0)	1x (1 to 1/0)	1x (2/0 to 3/0)	1x (3/0)	1x (250 to 300)	2x (2/0 to 300)	2x (3/0 to 300)	2x (4/0 to 300)	2x (250 to 300)	2x (300)	2x (350 to 500)

CONDUCTEURS EN ALUMINIUM pour le contacteur (1M).
Câblage de chantier selon l'espace de pliage (AWG ou MCM). Terminaux T1 - T2 - T3

HP / Tension	5	7.5	10	15	20	25	30	40	50	60
208	1x (10 to 2/0) **	1x (10 to 2/0) **	1x (6 to 2/0) **	1x (4 to 2/0) **	1x (2 to 2/0) **	1x (1 to 2/0) **	1x (1/0 to 2/0) **	1x (2/0) 90°C *	Consulter l'usine	1x (300)
220 to 240	1x (10 to 2/0) **	1x (10 to 2/0) **	1x (8 to 2/0) **	1x (4 to 2/0) **	1x (3 to 2/0) **	1x (2 to 2/0) **	1x (1 to 2/0) **	1x (2/0)	1x (3/0) 90°C *	Consulter l'usine
380 to 416	1x (12 to 2/0) **	1x (12 to 2/0) **	1x (10 to 2/0) **	1x (8 to 2/0) **	1x (6 to 2/0) **	1x (6 to 2/0) **	1x (4 to 2/0) **	1x (2 to 2/0) **	1x (1 to1/0)	1x (1/0)
440 to 480	1x (12 to 2/0) **	1x (12 to 2/0) **	1x (10 to 2/0) **	1x (10 to 2/0) **	1x (8 to 2/0) **	1x (6 to 2/0) **	1x (6 to 2/0) **	1x (4 to 2/0) **	1x (2 to 1/0)	1x (1 to 1/0)
600	1x (12 to 2/0) **	1x (12 to 2/0) **	1x (12 to 2/0) **	1x (10 to 2/0) **	1x (10 to 2/0) **	1x (8 to 2/0) **	1x (8 to 2/0) **	1x (4 to 2/0) **	1x (4 to 2/0) **	1x (2 to 1/0)

HP / Tension	75	100	125	150	200	250	300	350	400	450	500
208	1x (300) 90°C *	2x (4/0 to 300)	2x (300)	2x (300) 90°C *	2x (600)	--------	--------	--------	--------	--------	--------
220 to 240	1x (300) 90°C *	2x (3/0 to 300)	2x (250 to 300)	2x (300)	2x (500)	2x (600)	--------	--------	--------	--------	--------
380 to 416	1x (3/0)	Consulter l'usine	1x (300) 90°C *	Consulter l'usine	2x (4/0 to 300)	2x (300)	Consulter l'usine	2x (600)	2x (600) 90°C *	2x (600) 90°C *	--------
440 to 480	1x (1/0)	1x (3/0)	Consulter l'usine	1x (300)	2x (3/0 to 300)	2x (250 to 300)	2x (300)	2x (300) 90°C *	2x (500)	2x (600)	2x (600) 90°C *
600	1x (1 to 1/0)	Consulter l'usine	1x (3/0) 90°C *	Consulter l'usine	1x (300) 90°C *	2x (3/0 to 300)	2x (4/0 to 300)	2x (300)	2x (300) 90°C *	2x (300) 90°C *	Consulter l'usine

* Pour un boîtier standard, utilisez un fil en aluminium à 90°C. Consultez l'usine pour l'utilisation des cables à moins de 90°C.
** Option V659 requise.

Dessin pour informations seulement.
Le manufacturier se réserve le droit d'apporter des changements sans préavis.
Contacter le manufacturier pour des schémas tel que construit.

TORNATECH

NYC Dpt of Building Approved

REV.	DESCRIPTION	DD/MM/YY	Numéro de Dessin
			GPX-TD611 2/2 /F
1	Removed Seismic logo (optional)	18/05/22	
0	First issue	22/12/20	CDL

Copyright © 2022 Tornatech Inc. Tous droits réservés. Ce dessin et les informations contenues ou mentionnées ici sont la propriété exclusive de Tornatech Inc. Des exemplaires sont communiqués au destinataire de façon strictement confidentielle et ne peut être retransmis, publié, reproduit, copié ou utilisé de quelque manière, y compris en tant que base pour la fabrication ou la vente de produits, sans le consentement écrit préalable de Tornatech Inc.

Controleur de Pompe à Incendie Électrique

Modèle: GPX

Borniers

Construit selon la dernière édition du standard NFPA 20

Bornier de Controle (EB1)

Calibre des fils terminaux:
24 - 12 AWG
0.5 Nm

Départ Manuel à Distance	Fermé pour démarrer la pompe	IN1	J25
Blocage	Fermé pour empêcher le démarrage de la pompe	IN2	J25
Départ Auto à Distance	Ouvrir pour démarrer la pompe	J1* IN3	J25
Vanne de Déluge	Ouvrir pour démarrer la pompe	J2* IN4	J25

Entré d'Alarme (EB1)

Calibre des fils terminaux:
24 - 12 AWG
0.5 Nm

Bas Niveau d'Eau	Fermé pour signaler l'alarme	IN5	J25

Connexion Réseau (VMB1)

Connecteur Femelle RJ45

Modbus TCP/IP — I/O

Bornier - Alarme à distance (EB1)

Calibre des fils terminaux:
24 - 12 AWG
0.5 Nm

Moteur en Marche	Normalm. ouvert / Fermé si alarme	NO, C	J40 TB1
	Normalm. fermé / Ouvert si alarme	NC	
	Normalm. ouvert / Fermé si alarme	NO, C	
	Normalm. fermé / Ouvert si alarme	NC	
Alimentation Disponible	Normalm. ouvert / Fermé si alarme	NO, C	J42 TB2
	Normalm. fermé / Ouvert si alarme	NC	
	Normalm. ouvert / Fermé si alarme	NO, C	
	Normalm. fermé / Ouvert si alarme	NC	
Inversion de Phase	Normalm. ouvert / Fermé si alarme	NO, C	J37 TB3
	Normalm. fermé / Ouvert si alarme	NC	
	Normalm. ouvert / Fermé si alarme	NO, C	
	Normalm. fermé / Ouvert si alarme	NC	
Alarme de Salle des Pompes **	Normalm. ouvert / Fermé si alarme	NO, C	J39 TB4
	Normalm. fermé / Ouvert si alarme	NC	
	Normalm. ouvert / Fermé si alarme	NO, C	
	Normalm. fermé / Ouvert si alarme	NC	
Trouble de Moteur **	Normalm. ouvert / Fermé si alarme	NO, C	J41 TB5
	Normalm. fermé / Ouvert si alarme	NC	
	Normalm. ouvert / Fermé si alarme	NO, C	
	Normalm. fermé / Ouvert si alarme	NC	
(Programmable en Chantier ***)	Normalm. ouvert / Fermé si alarme	NO, C	J55 TB6
	Normalm. fermé / Ouvert si alarme	NC	
	Normalm. ouvert / Fermé si alarme	NO, C	
	Normalm. fermé / Ouvert si alarme	NC	

* Retirer le cavalier pour activer cette fonction
** Ré-assignable
*** Non disponible dans les modèles GPS

Dessin pour informations seulement.
Le manufacturier se réserve le droit d'apporter des changements sans préavis.
Contacter le manufacturier pour des schémas tel que construit.

TORNATECH

NYC Dpt of Building Approved

REV.	DESCRIPTION	DD/MM/YY	Numéro de Dessin
3	Removed Seismic logo (optional)	18/05/22	GPX-TD603 /F
2	Revised logo	18/06/18	
1	General Revision (added AL coverage)	10/07/17	CDL

Copyright © 2022 Tornatech Inc. Tous droits réservés. Ce dessin et les informations contenues ou mentionnées ici sont la propriété exclusive de Tornatech Inc. Des exemplaires sont communiqués au destinataire de façon strictement confidentielle et ne peut être retransmis, publié, reproduit, copié ou utilisé de quelque manière, y compris en tant que base pour la fabrication ou la vente de produits, sans le consentement écrit préalable de Tornatech Inc.

Inverseur Automatique
Pour Controleur de Pompe à Incendie Électrique

Modèle: GPU

Borniers

Construit selon la dernière édition du standard NFPA 20

Borniers de puissance

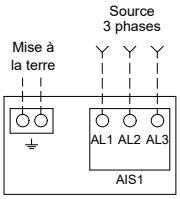

Notes:
1 - Le contrôleur est sensible aux phases. Les lignes entrantes doivent être reliées en séquence alphabétique (ABC).

CONDUCTEURS EN CUIVRE pour le sectionneur d'isolement (AIS1).
Câblage de chantier selon l'espace de pliage (AWG ou MCM). Terminaux AL1 - AL2 - AL3

Espace de Pliage	5 " (127 mm)							8 " (203 mm)		
HP / Tension	5	7.5	10	15	20	25	30	40	50	60
208	1x (10 to 1/0)	1x (8 to 1/0)	1x (8 to 1/0)	1x (6 to 1/0)	1x (4 to 1/0)	1x (3 to 1/0)	1x (2 to 1/0)	1x (1/0 to 3/0)	1x (3/0 to 250)	1x (4/0 to 250)
220 to 240	1x (10 to 1/0)	1x (10 to 1/0)	1x (8 to 1/0)	1x (6 to 1/0)	1x (4 to 1/0)	1x (4 to 1/0)	1x (3 to 1/0)	1x (1 to 3/0)	1x (2/0 to 3/0)	1x (3/0 to 250)
380 to 416	1x (10 to 1/0)	1x (10 to 1/0)	1x (10 to 1/0)	1x (8 to 1/0)	1x (8 to 1/0)	1x (6 to 1/0)	1x (6 to 1/0)	1x (4 to 1/0)	1x (3 to 1/0)	1x (3 to 1/0)
440 to 480	1x (10 to 1/0)	1x (10 to 1/0)	1x (10 to 1/0)	1x (10 to 1/0)	1x (8 to 1/0)	1x (8 to 1/0)	1x (6 to 1/0)	1x (6 to 1/0)	1x (4 to 1/0)	1x (3 to 1/0)
600	1x (10 to 1/0)	1x (10 to 1/0)	1x (10 to 1/0)	1x (10 to 1/0)	1x (10 to 1/0)	1x (8 to 1/0)	1x (8 to 1/0)	1x (6 to 1/0)	1x (6 to 1/0)	1x (4 to 1/0)

Espace de Pliage	12 " (305 mm)				16 " (406 mm)						
HP / Tension	75	100	125	150	200	250	300	350	400	450	500
208	2x (1/0 to 500)	2x (2/0 to 500)	2x (4/0 to 500)	2x (250 to 500)	3x (4/0 to 500)	--------	--------	--------	--------	--------	--------
220 to 240	1x (250)	2x (2/0 to 500)	2x (3/0 to 500)	2x (4/0 to 500)	2x (350 to 500)	3x (250 to 500)	--------	--------	--------	--------	--------
380 to 416	1x (1/0 to 3/0)	1x (3/0 to 250)	1x (250)	2x (1/0 to 500)	2x (3/0 to 500)	2x (4/0 to 500)	2x (300 to 500)	2x (400 to 500)	3x (250 to 500)	3x (300 to 500)	--------
440 to 480	1x (1 to 3/0)	1x (2/0 to 3/0)	1x (3/0 to 250)	1x (4/0 to 250)	2x (1/0 to 500)	2x (3/0 to 500)	2x (4/0 to 500)	2x (300 to 500)	2x (350 to 500)	2x (400 to 500)	3x (250 to 500)
600	1x (3 to 1/0)	1x (1 to 3/0)	1x (2/0 to 3/0)	1x (3/0 to 250)	1x (250)	2x (2/0 to 500)	2x (3/0 to 500)	2x (4/0 to 500)	2x (250 to 500)	2x (300 to 500)	2x (350 to 500)
Espace de Pliage	5 " (127 mm)	8 " (203 mm)			12 " (305 mm)						

CONDUCTEURS EN ALUMINIUM pour le sectionneur d'isolement (AIS1).
Câblage de chantier selon l'espace de pliage (AWG ou MCM). Terminaux AL1 - AL2 - AL3

Espace de Pliage	5 " (127 mm)							8 " (203 mm)		10 " (254 mm)
HP / Tension	5	7.5	10	15	20	25	30	40	50	60
208	1x (10 to 1/0)	1x (6 to 1/0)	1x (6 to 1/0)	1x (4 to 1/0)	1x (3 to 1/0)	1x (1 to 1/0)	1x (1/0)	1x (3/0)	1x (4/0 to 250)	1x (300) ** or 1x (250) 90°C *
220 to 240	1x (10 to 1/0)	1x (8 to 1/0)	1x (6 to 1/0)	1x (4 to 1/0)	1x (3 to 1/0)	1x (2 to 1/0)	1x (1 to 1/0)	1x (2/0 to 3/0)	1x (3/0) 90°C *	1x (250)
380 to 416	1x (10 to 1/0)	1x (10 to 1/0)	1x (10 to 1/0)	1x (6 to 1/0)	1x (6 to 1/0)	1x (4 to 1/0)	1x (4 to 1/0)	1x (2 to 1/0)	1x (1 to 1/0)	1x (1/0)
440 to 480	1x (10 to 1/0)	1x (10 to 1/0)	1x (10 to 1/0)	1x (8 to 1/0)	1x (6 to 1/0)	1x (6 to 1/0)	1x (6 to 1/0)	1x (4 to 1/0)	1x (2 to 1/0)	1x (1 to 1/0)
600	1x (10 to 1/0)	1x (10 to 1/0)	1x (10 to 1/0)	1x (10 to 1/0)	1x (8 to 1/0)	1x (6 to 1/0)	1x (6 to 1/0)	1x (4 to 1/0)	1x (4 to 1/0)	1x (2 to 1/0)

Espace de Pliage	12 " (305 mm)				16 " (406 mm)						
HP / Tension	75	100	125	150	200	250	300	350	400	450	500
208	2x (2/0 to 500)	2x (4/0 to 500)	2x (300 to 500)	2x (350 to 500)	3x (300 to 500)	--------	--------	--------	--------	--------	--------
220 to 240	1x (350) ** N/A	2x (3/0 to 500)	2x (250 to 500)	2x (300 to 500)	2x (500)	3x (400 to 500)	--------	--------	--------	--------	--------
380 to 416	1x (3/0)	1x (250 to 350)	1x (350) ** N/A	2x (3/0 to 500)	2x (4/0 to 500)	2x (300 to 500)	2x (500)	3x (300 to 500)** 2x (500) 90°C *	3x (350 to 500)	3x (400 to 500)	--------
440 to 480	1x (1/0 to 3/0)	1x (3/0)	1x (250)	1x (300 to 350)** 1x (250) 90°C *	2x (3/0 to 500)	2x (250 to 500)	2x (300 to 500)	2x (400 to 500)	2x (500)	2x (500) 90°C *	3x (350 to 500)
600	1x (1 to 1/0)	1x (2/0 to 3/0)	1x (3/0) 90°C *	1x (4/0 to 250)	1x (350 to 500)	2x (3/0 to 500)	2x (4/0 to 250)	2x (300 to 500)	2x (350 to 500)	2x (400 to 500)	2x (500)
Espace de Pliage	5 " (127 mm)	8 " (203 mm)			12 " (305 mm)						

* Pour un boîtier standard, utilisez un fil en aluminium à 90 ° C. Consultez l'usine pour l'utilisation des conducteurs évalués à moins de 90 ° C
** Consultez l'usine.

Dessin pour informations seulement.
Le manufacturier se réserve le droit d'apporter des changements sans préavis.
Contacter le manufacturier pour des schémas tel que construit.

TORNATECH

NYC Dpt of Building Approved

REV.	DESCRIPTION	DD/MM/YY	Numéro de Dessin
			GPU-TD613 1/2 /F
1	Removed Seismic logo (optional)	18/05/22	
0	First Issue	08/01/21	CDL

Copyright © 2022 Tornatech Inc. Tous droits réservés. Ce dessin et les informations contenues ou mentionnées ici sont la propriété exclusive de Tornatech Inc. Des exemplaires sont communiqués au destinataire de façon strictement confidentielle et ne peut être retransmis, publié, reproduit, copié ou utilisé de quelque manière, y compris en tant que base pour la fabrication ou la vente de produits, sans le consentement écrit préalable de Tornatech Inc.

Inverseur Automatique
Pour Controleur de Pompe à Incendie Électrique

Modèle: GPU

Borniers

Construit selon la dernière édition du standard NFPA 20

Bornier - Alarme à distance (TSB1)

Calibre des fils terminaux:
24 - 12 AWG
0.5 Nm

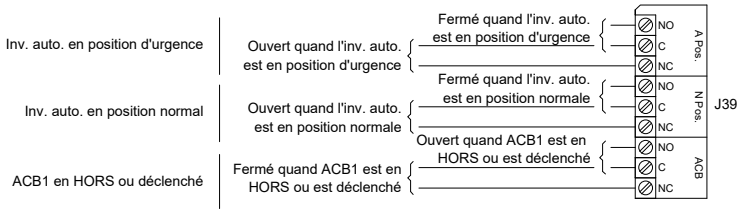

Bornier de Controle (TSB1)

Calibre des fils terminaux:
24 - 12 AWG
0.5 Nm

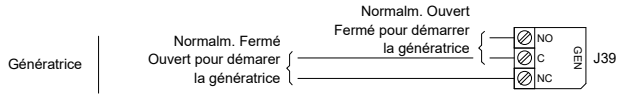

Dessin pour informations seulement.
Le manufacturier se réserve le droit d'apporter des changements sans préavis.
Contacter le manufacturier pour des schémas tel que construit.

NYC Dpt of Building Approved

REV.	DESCRIPTION	DD/MM/YY	Numéro de Dessin
			GPU-TD613 2/2 /F
1	Removed Seismic logo (optional)	18/05/22	
0	First Issue	08/01/21	CDL

Copyright © 2022 Tornatech Inc. Tous droits réservés. Ce dessin et les informations contenues ou mentionnées ici sont la propriété exclusive de Tornatech Inc. Des exemplaires sont communiqués au destinataire de façon strictement confidentielle et ne peut être retransmis, publié, reproduit, copié ou utilisé de quelque manière, y compris en tant que base pour la fabrication ou la vente de produits, sans le consentement écrit préalable de Tornatech Inc.