TORNATECH

Proyecto: _____

Cliente: _____

Ingeniero: _____

Marca de la Bomba: _____

Datos Técnicos y Dibujos para Cotización

Modelo JP3

Arranque Directo
Controlador de Bombas Jockey

Contenido:

- Hoja de datos
- Dibujos de dimensión
- Esquemas de cableado
- Conexiones de campo

Nota: Los dibujos y la información incluídos en este paquete son para controladores cubiertos por nuestra oferta estándar. Los dibujos una vez construidos los controladores, pueden diferir de los que se muestran en este paquete

c UL us N.Y.C. APPROVED CE SEISMIC COMPLIANT

Agosto 2020

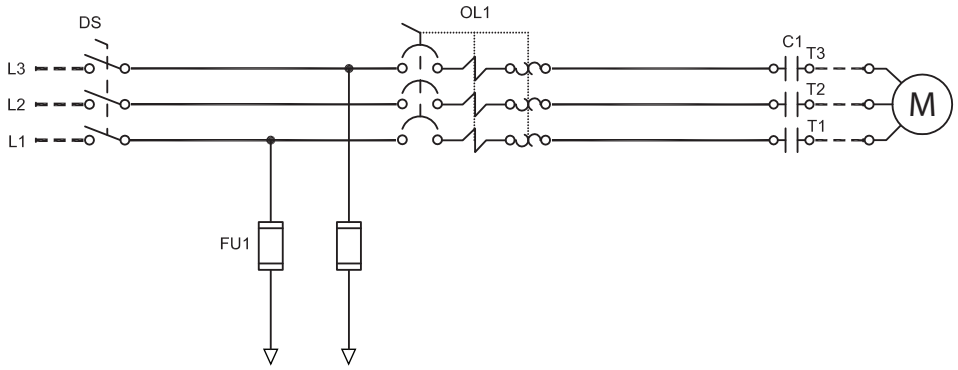

N.Y.C.
APPROVED

SEISMIC
COMPLIANT

Listados	Underwriters Laboratory (UL)	UL508A - Controladores de Bombas Industriales
	Ciudad de New York	Aceptado por el departamento de la construcción de New York
	Certificacíon Sísmica	Para detalles ver página 4
	Marca CE	Varias directivas y estándares EN, IEC & CEE
Gabinete	**Rango de Protección:** ☐ **Estándar:** NEMA 2 (IP31) **Opciones** ☐ NEMA 12 ☐ NEMA 4X-304 pintado ☐ NEMA 3 ☐ NEMA 4X-304 metálico ☐ NEMA 3R ☐ NEMA 4X-316 pintado ☐ NEMA 4 ☐ NEMA 4X-316 metálico	
	Accesorios • Sujetadores para montaje en la pared (x4)	**Especificaciones de la Pintura** • Rojo RAL3002 • Capa pulverizada • Textura con terminado brillante

Arranque del Motor sin Fusibles	• Interruptor Principal - manija de accionamiento rotativo - candado - puerta enclavada • Protector de motor termomagnético • Contactor		
Circuito de Control	• 24VCA		
Operador Interfaz *iPD+*	• Control de estado sólido • Todos los ajustes en la puerta principal • Botones pulsadores de navegación		
Monitor de Presión	• Transductor de presión para agua fresca en acero inoxidable 316 • Rango de trabajo para presiones de 0-600 psi • Conexión de línea de presión NPT macho de ½” en cobre		

Indicaciones Visuales	• LED por arranque manual del motor/motor en marcha
	• LED por arranque automático del motor/motor en marcha
	• Sobrecarga del motor
	• Lectura de presiones
	  • Presión de arranque
	  • Presión de paro
	  • Presión del sistema
	• LEDs de diagnóstico de presiones en el sistema
	  • Verde: Presión del sistema en o por encima de la presión de paro
	  • Amarilla: Presión del sistema entre la presión de arranque y la presión de paro
	  • Roja: Presión del sistema en o por debajo de la presión de arranque
	• Modo AUTOMATICO
	• Modo APAGADO		

Temporizadores	• Temporizador de marcha mínima (retardo para parar) • Temporizador de retardo al arranque (retardo para arrancar) • Conteo visual		
Contadores	• Contador de arranque • Totalizador de tiempo de marcha (horas / no reseteable)		
Operadores	• Botón pulsador APAGADO-AUTOMATICO • Botón pulsador de Arranque y Paro		
Operación	Arranque Automático	Arranque por una caída de presión	
	Arranque Manual	Botón pulsador de arranque	
	Paro	Botón pulsador de paro	
	Temporizadores	Ajustables en campo & Conteo visual	• Temporizador de marcha mínima (retardo para parar) • Temporizador de retardo al arranque (retardo para arrancar)

Certificación Sísmica	Compañía de Certificación	TRU Compliance, LLC A Tobalski Watkins Affiliate					TWEI Proyecto Nº : 15014				
	Detalles de Montaje	Montaje rígido en la pared									
	Información Sísmica	Código de Construción	Criterio de Prueba	Parametros Sísmicos	S_{DS}	z/h	I_P	A_{FLX-H}	A_{RIG-H}	A_{FLX-V}	A_{RIG-V}
		IBC 2015, CBC 2016	ICC-ES AC156	ASCE 7-10 Capitulo 13	2.0	1.0	1.5	3.20	2.40	1.33	0.53
					3.2	0.0	1.5	3.20	1.28	2.13	0.85

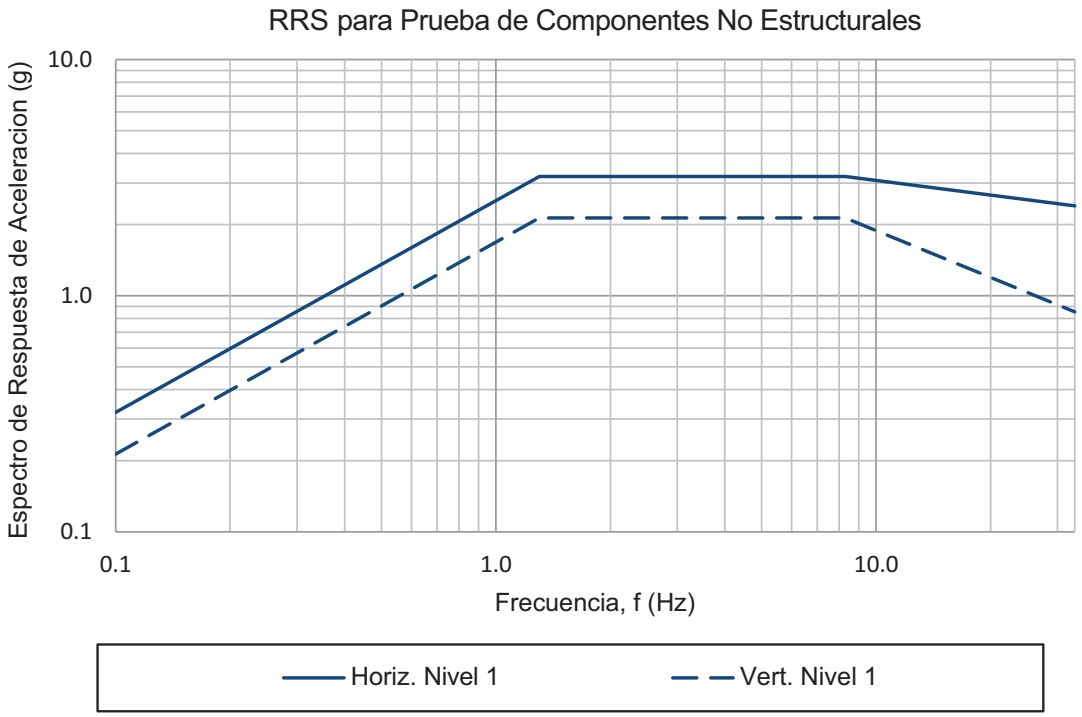

Notas:
- Los componentes estan probados de acuerdo a ICC-ES AC156, IBC 2015 & CBC 2016.
- Certificacion Sismica Especial OSHPD Preaprobada (OSP)

☐ A5	Contacto de alarma para motor en marcha
☐ A6	Contacto de alarma para pérdida de energía
☐ A7	Contacto de alarma para sobre-carga o corto circuito
☐ D11D	Transductor de presión 0-600psi con conexión de acero inoxidable MNPT 316 de ½”
☐ D15	Menos transductor de presión: provisión para conectar interruptor de presión (interruptor de presión por otros)
☐ D19	Calentador y termostato anti-condensación
☐ D20	Calentador y humidistato anti-condensación
☐ D21	Tropicalización
☐ D22	Luz piloto y contacto de alarma por inversión de fases/falla
☐ D28	Contacto de alarma para Interruptor rotativo de Selección en Automático
☐ D29	Contacto de alarma para Interruptor rotativo de selección en Apagado

☐ L01	Otra lengua e Inglés (bilingüe)
☐ L02	Francés
☐ L03	Español
☐ L04	Alemán
☐ L05	Italiano
☐ L06	Polaco
☐ L07	Rumano
☐ L08	Húngaro
☐ L09	Eslovaco
☐ L10	Croata
☐ L11	Checo
☐ L12	Portugués
☐ L13	Holandés
☐ L14	Ruso
☐ L15	Turco
☐ L16	Sueco
☐ L17	Búlgaro
☐ L18	Tailandés
☐ L19	Indonesio
☐ L20	Esloveno
☐ L21	Danés
☐ L22	Griego
☐ L23	Arabe
☐ L24	Hebreo
☐ L25	Chino

Nota: Las opciones escogidas en esta página, no están representadas eléctricamente en los esquemas de cableado de este paquete de cotización.

Operador Interfaz *iPD+*

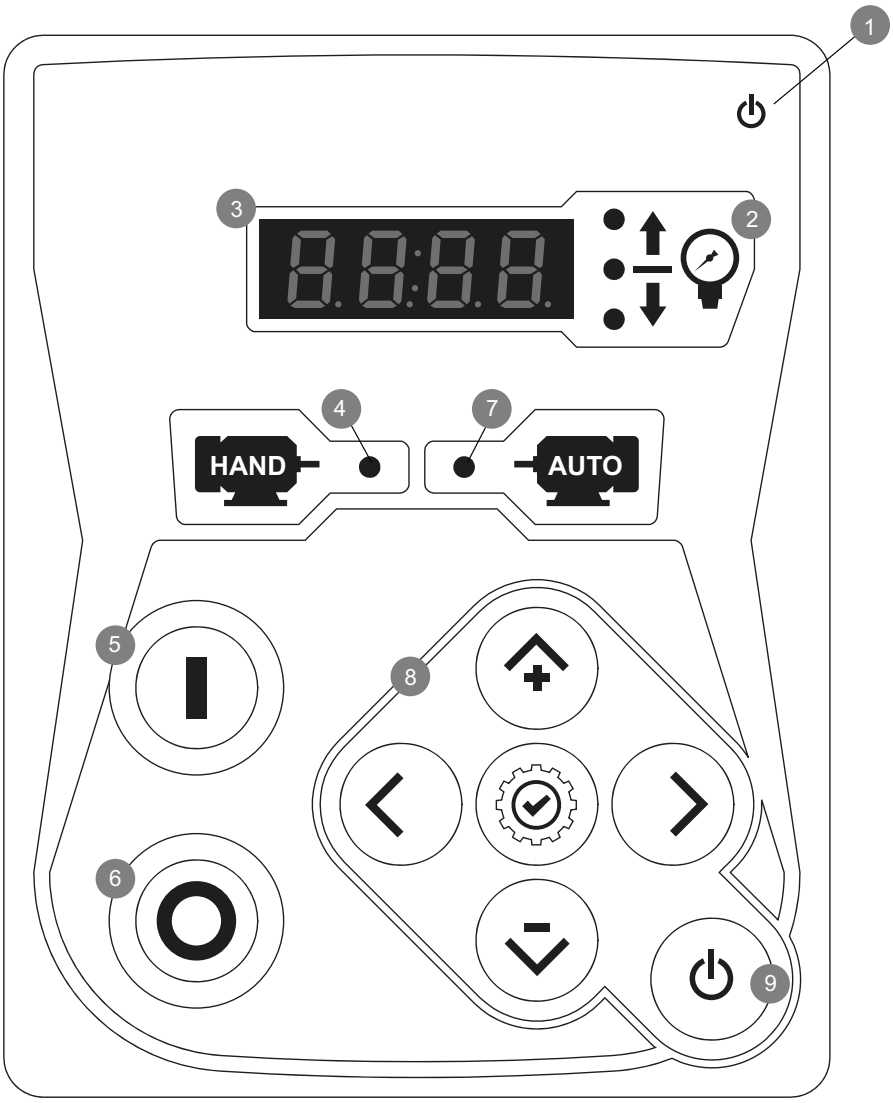

1 - LED Alimentación
2 - LED de Estatus del Sistema
3 - Pantalla Digital
4 - LED de arranque manual
5 - Botón pulsador de Arranque
6 - Botón pulsador de Paro
7 - LED de arranque automático
8 - Teclado de navegación
9 - Botón pulsador de ENCENDIDO - APAGADO

Controlador de Bomba de Ajuste

Arranque directo / 3 Fases

Dimensión

Modelo:JP3

PER QUOTE DRAWING No.

REV.	DESCRIPTION	DD/MM/YY
8	Revised dimensions	14/02/19
9	Sensing line connection changed	25/03/25
8	UL logo updated CSA logo removed	14/07/20

Drawing No. JP3-DI501/S

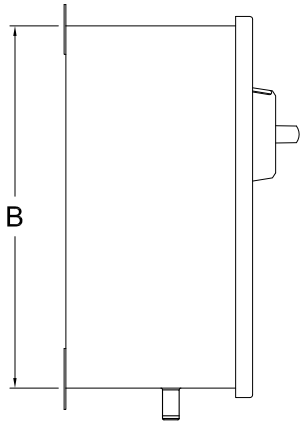

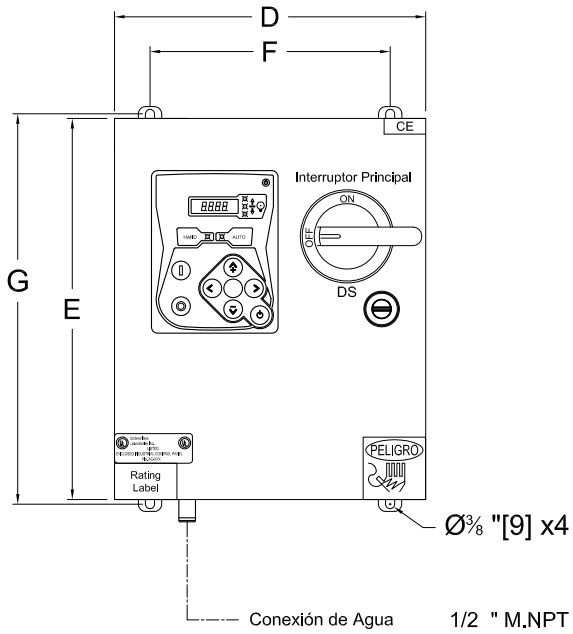

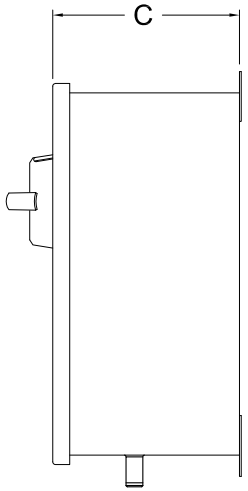

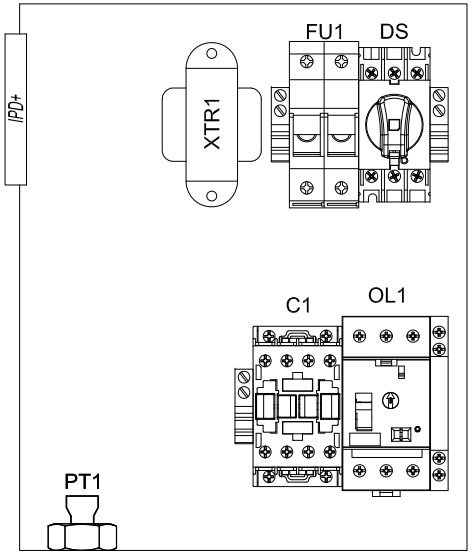

Disposición Interna Estándar

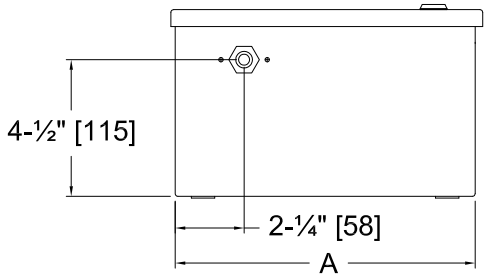

Dimensión*							
HP Máximo del Motor					Dim. Gabinete	Dim. de la Puerta	Dim. Anclaje
200-208V	220-240V	380-416V	440-480V	575-600V	A X B X C	D X E	F X G
10HP	10HP	15HP	20HP	25HP	12"X12"X6-½"	12-⅝"X12-⅝"	10"X12-¾"
20HP	30HP	40HP	60HP	60HP	16"X16"X7-½"	16-½"X16-½"	14"X16-¾"

Notas:
- Estándar NEMA: NEMA 2
- Color Estándar: Rojo RAL 3002.
- Todas las dim. son en pulgadas [Milímetros]
- Use solamente conexiones y conductores impermeables.
- Proteja el equipo contra residuos durante el taladraje.
- La apertura de la puerta es equivalente a su ancho.

Dibujo a título informativo únicamente.

El Fabricante se reserva el derecho de modificar este dibujo, sin previo aviso.
Contacte el fabricante para el dibujo como se construyó.
*El tamaño puede variar dependiendo de las opciones requeridas. Póngase en contacto con el fabricante para obtener las dimensiones exactas.

Proyección

Copyright © 2020 Tornatech Inc. Todos los derechos reservados. Este dibujo y la información contenida o mencionada son propiedad exclusiva de Tornatech Inc. Las copias se comunican al destinatario de manera estrictamente confidencial y no pueden ser retransmitidas, publicadas, reproducidas, copiadas o utilizadas de cualquier manera, incluso como base para la fabricación o venta de cualquier producto, sin el consentimiento previo por escrito de Tornatech Inc.

Controlador de Bomba de Ajuste

Arranque directo / 3 Fases

Cableado esquemático

Modelo:JP3

PER QUOTE DRAWING No.

SEISMIC COMPLIANT | c UL us | NYC Dpt of Building Approved

REV.	DESCRIPTION	DD/MM/YY
6	Modified J19 Outputs ID	10/06/16
7	Revised logo	18/06/18
8	UL logo updated CSA logo removed	14/07/20

TORNATECH

Drawing No.

JP3-WS500/S

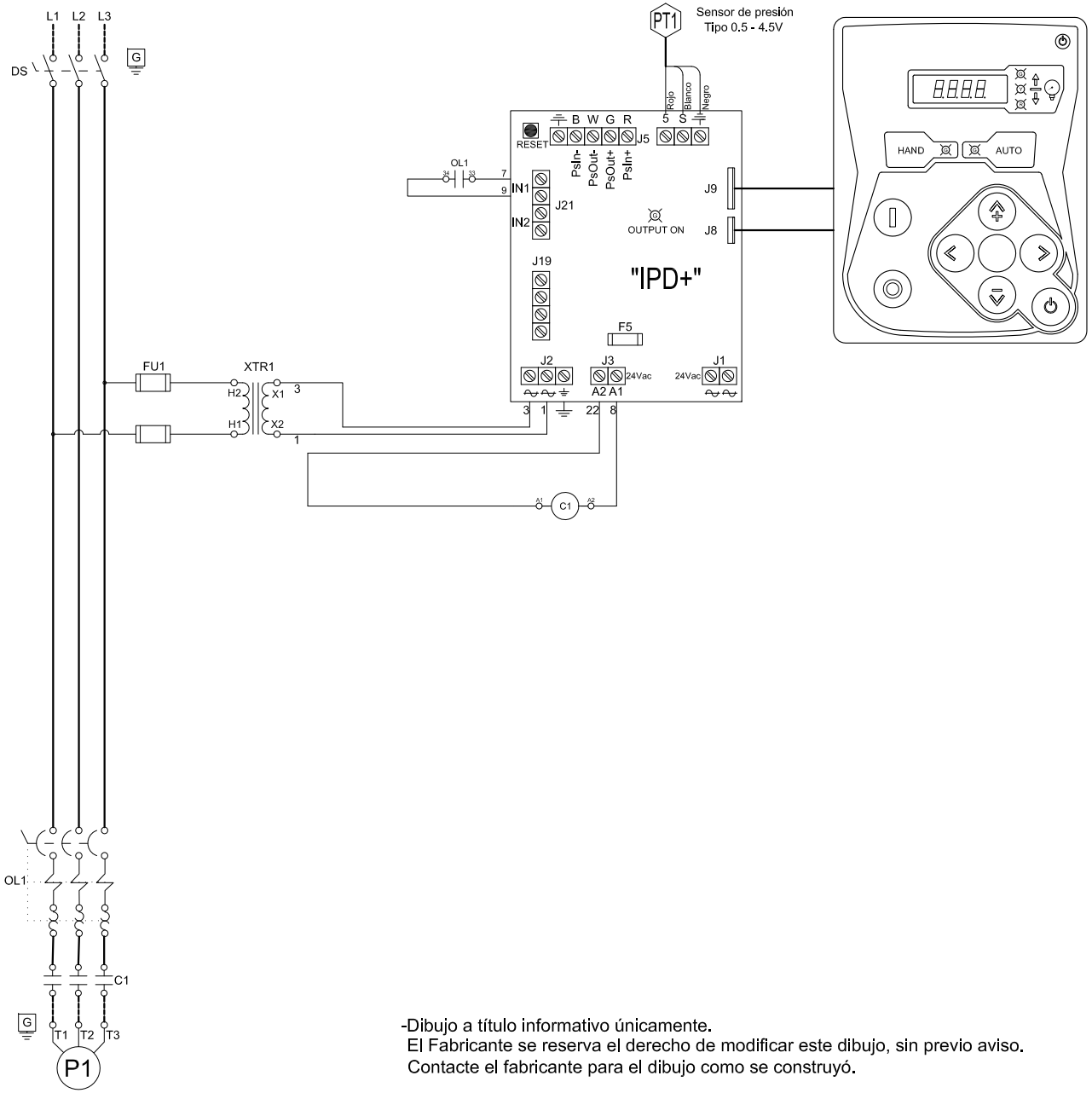

-Dibujo a título informativo únicamente.
El Fabricante se reserva el derecho de modificar este dibujo, sin previo aviso.
Contacte el fabricante para el dibujo como se construyó.

Copyright © 2020 Tornatech Inc. Todos los derechos reservados. Este dibujo y la información contenida o mencionada son propiedad exclusiva de Tornatech Inc. Las copias se comunican al destinatario de manera estrictamente confidencial y no pueden ser retransmitidas, publicadas, reproducidas, copiadas o utilizadas de cualquier manera, incluso como base para la fabricación o venta de cualquier producto, sin el consentimiento previo por escrito de Tornatech Inc.

Controlador de Bomba de Ajuste

Arranque directo / 3 Fases

Dimensión de los Terminales

Modelo:JP3

PER QUOTE DRAWING No.

SEISMIC IBC PASS COMPLIANT | c UL us | NYC Dpt of Building Approved

REV.	DESCRIPTION	DD/MM/YY
6	Modified J19 Outputs ID	10/06/16
7	Revised logo	18/06/18
8	UL logo updated CSA logo removed	14/07/20

TORNATECH

Drawing No.

JP3-TD500/S

Conexiones para Alimentación y Motor

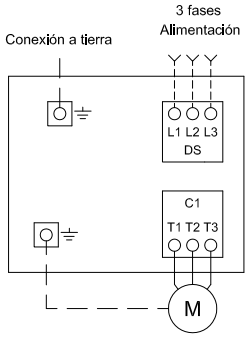

Terminales de alimentación (L1,L2,L3,GND)							
HP Máximo del Motor					Dimensión de Cables, cobre solamente	Esfuerzo de torsión	Dimensión Cables de conexión a tierra, Cobre solamente
200-208V	220-240V	380-416V	440-480V	575-600V			
10HP	10HP	20HP	20HP	25HP	#14 AWG - #6 AWG	2 Nm	#14 AWG - #2 AWG
20HP	30HP	40HP	60HP	60HP	#12 AWG - #1 AWG	6 Nm	#6 AWG - #2 AWG

Terminales de motor (T1,T2,T3,GND)							
HP Máximo del Motor					Dimensión de Cables, cobre solamente	Esfuerzo de torsión	Dimensión Cables de conexión a tierra, Cobre solamente
200-208V	220-240V	380-416V	440-480V	575-600V			
5HP	7.5HP	10HP	15HP	20HP	#14 AWG - #10 AWG	1.8 Nm	#14 AWG - #2 AWG
10HP	10HP	15HP	20HP	25HP	#14 AWG - #6 AWG	2.5 Nm	#12 AWG - #2 AWG
15HP	20HP	30HP	50HP	50HP	#10 AWG - #3 AWG	5 Nm	#12 AWG - #2 AWG
20HP	30HP	40HP	60HP	60HP	#10 AWG - #2 AWG	11.3 Nm	#12 AWG - #2 AWG

Copyright © 2020 Tornatech Inc. Todos los derechos reservados. Este dibujo y la información contenida o mencionada son propiedad exclusiva de Tornatech Inc. Las copias se comunican al destinatario de manera estrictamente confidencial y no pueden ser retransmitidas, publicadas, reproducidas, copiadas o utilizadas de cualquier manera, incluso como base para la fabricación o venta de cualquier producto, sin el consentimiento previo por escrito de Tornatech Inc.