TORNATECH

Proyecto: _____

Cliente: _____

Ingeniero: _____

Marca de la Bomba: _____

Datos Técnicos y Dibujos para Cotización

Modelo JP3

Arranque Directo
Controlador de Bombas Jockey

Contenido:

- Hoja de datos
- Dibujos de dimensión
- Esquemas de cableado
- Conexiones de campo

Nota: Los dibujos y la información incluídos en este paquete son para controladores cubiertos por nuestra oferta estándar. Los dibujos una vez construidos los controladores, pueden diferir de los que se muestran en este paquete

c UL us N.Y.C. APPROVED CE OPCIONAL

Junio 2022

Datos Técnicos
Modelo JP3 Controlador de Bombas Jockey

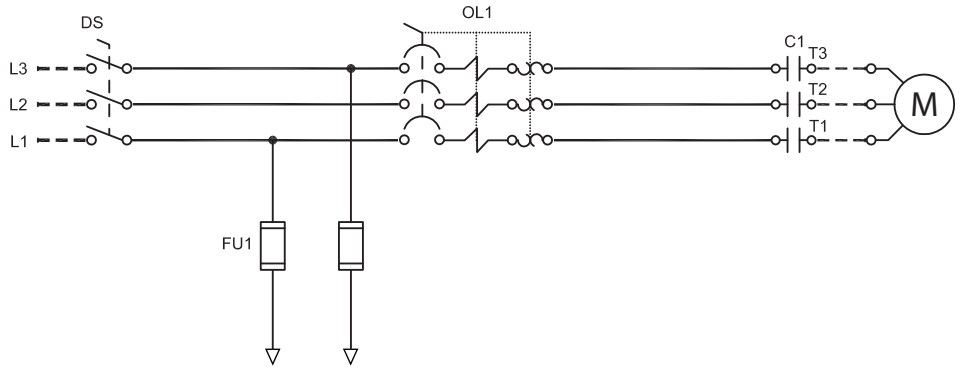

N.Y.C. APPROVED

OPCIONAL

Listados	Underwriters Laboratory (UL)	UL508A - Controladores de Bombas Industriales
	Ciudad de New York	Aceptado por el departamento de la construcción de New York
	Opción	
	☐ Marca CE	Varias directivas y estándares EN, IEC & CEE
Gabinete	**Rango de Protección:** ☐ **Estándar:** NEMA 2 (IP31) **Opciones** ☐ NEMA 12 ☐ NEMA 3 ☐ NEMA 3R ☐ NEMA 4 ☐ NEMA 4X-304 pintado ☐ NEMA 4X-304 metálico ☐ NEMA 4X-316 pintado ☐ NEMA 4X-316 metálico	
	Accesorios • Sujetadores para montaje en la pared (x4)	**Especificaciones de la Pintura** • Rojo RAL3002 • Capa pulverizada • Textura con terminado brillante

Arranque del Motor sin Fusibles	• Interruptor Principal - manija de accionamiento rotativo - candado - puerta enclavada • Protector de motor termomagnético • Contactor		
Circuito de Control	• 24VCA		
Operador Interfaz *iPD+*	• Control de estado sólido • Todos los ajustes en la puerta principal • Botones pulsadores de navegación		
Monitor de Presión	• Transductor de presión para agua fresca en acero inoxidable 316 • Rango de trabajo para presiones de 0-600 psi • Conexión de línea de presión NPT macho de ½" en cobre		

Indicaciones Visuales	• LED por arranque manual del motor/motor en marcha
	• LED por arranque automático del motor/motor en marcha
	• Sobrecarga del motor
	• Lectura de presiones
	  • Presión de arranque
	  • Presión de paro
	  • Presión del sistema
	• LEDs de diagnóstico de presiones en el sistema
	  • Verde: Presión del sistema en o por encima de la presión de paro
	  • Amarilla: Presión del sistema entre la presión de arranque y la presión de paro
	  • Roja: Presión del sistema en o por debajo de la presión de arranque
	• Modo AUTOMATICO
	• Modo APAGADO		

Temporizadores	• Temporizador de marcha mínima (retardo para parar) • Temporizador de retardo al arranque (retardo para arrancar) • Conteo visual		
Contadores	• Contador de arranque • Totalizador de tiempo de marcha (horas / no reseteable)		
Operadores	• Botón pulsador APAGADO-AUTOMATICO • Botón pulsador de Arranque y Paro		
Operación	Arranque Automático	Arranque por una caída de presión	
	Arranque Manual	Botón pulsador de arranque	
	Paro	Botón pulsador de paro	
	Temporizadores	Ajustables en campo & Conteo visual	• Temporizador de marcha mínima (retardo para parar) • Temporizador de retardo al arranque (retardo para arrancar)

☐ A4	Cronómetro de tiempo transcurrido
☐ A5	Contacto de alarma para motor en marcha
☐ A6	Contacto de alarma para pérdida de energía
☐ A7	Contacto de alarma para sobre-carga o corto circuito
☐ D11D	Transductor de presión 0-600psi con conexión de acero inoxidable MNPT 316 de ½”
☐ D12	Marca CE con partes que transportan agua montadas al exterior
☐ D13A	Partes que transportan agua montadas al exterior
☐ D14	Embalaje de exportacion para 1 controlador
☐ D18	Alarma sonora
☐ D19	Calentador y termostato anti-condensación
☐ D20	Calentador y humidistato anti-condensación
☐ D21	Tropicalización
☐ D22	Luz piloto y contacto de alarma por inversión de fases/falla
☐ D23	Luz piloto y contacto de alarma por energía disponible
☐ D24	Falla de la bomba via relé de sensado de corriente con luz piloto y contacto seco de alarma
☐ D25	Función de control de la bomba de la zona baja
☐ D26	Función de control de la bomba de la zona media
☐ D27	Función de control de la bomba de la zona alta
☐ D28	Contacto de alarma para Interruptor rotativo de Selección en Automático
☐ D29	Contacto de alarma para Interruptor rotativo de selección en Apagado
☐ D30	Circuito para calentador del motor
☐ D32	Ratio de entrada del servicio - 100kA de resistencia al corto circuito: • 120V/1Fase (0.5hp máximo) • 240V/1Fase (1hp máximo) • 200V-208V / 60hz (2hp máximo) • 220V-240V / 60hz (3hp máximo) • 380V-416V / 50hz-60hz (5hp máximo) • 440V-480V / 60hz (5hp máximo)
☐ D33	Ratio de entrada del servicio - 65kA de resistencia al corto circuito: • 120V/1Fase (0.5hp máximo) • 240V/1Fase (1hp máximo) • 200V-208V / 60hz (3hp-15hp máximo) • 220V-240V / 60hz (515hp máximo) • 380V-416V / 50hz-60hz (7.5hp-40hp máximo) • 440V-480V / 60hz (7.5hp-40hp máximo)
☐ D34	Ratio de entrada del servicio - 42kA de resistencia al corto circuito: • 600V / 60hz (7.5hp máximo)

☐ D35	Certificación sísmica que cumple con CBC 2019, IBC 2018 base rígida/montaje en pared solamente
☐ D36	Certificación sísmica especial que cumple con OSHPD solo para montaje en pared/ base rígida

☐ L01	Otra lengua e Inglés (bilingüe)
☐ L02	Francés
☐ L03	Español
☐ L04	Alemán
☐ L05	Italiano
☐ L06	Polaco
☐ L07	Rumano
☐ L08	Húngaro
☐ L09	Eslovaco
☐ L10	Croata
☐ L11	Checo
☐ L12	Portugués
☐ L13	Holandés
☐ L14	Ruso
☐ L15	Turco
☐ L16	Sueco
☐ L17	Búlgaro
☐ L18	Tailandés
☐ L19	Indonesio
☐ L20	Esloveno
☐ L21	Danés
☐ L22	Griego
☐ L23	Arabe
☐ L24	Hebreo
☐ L25	Chino

Nota: Las opciones escogidas en esta página, no están representadas eléctricamente en los esquemas de cableado de este paquete de cotización.

Operador Interfaz *iPD+*

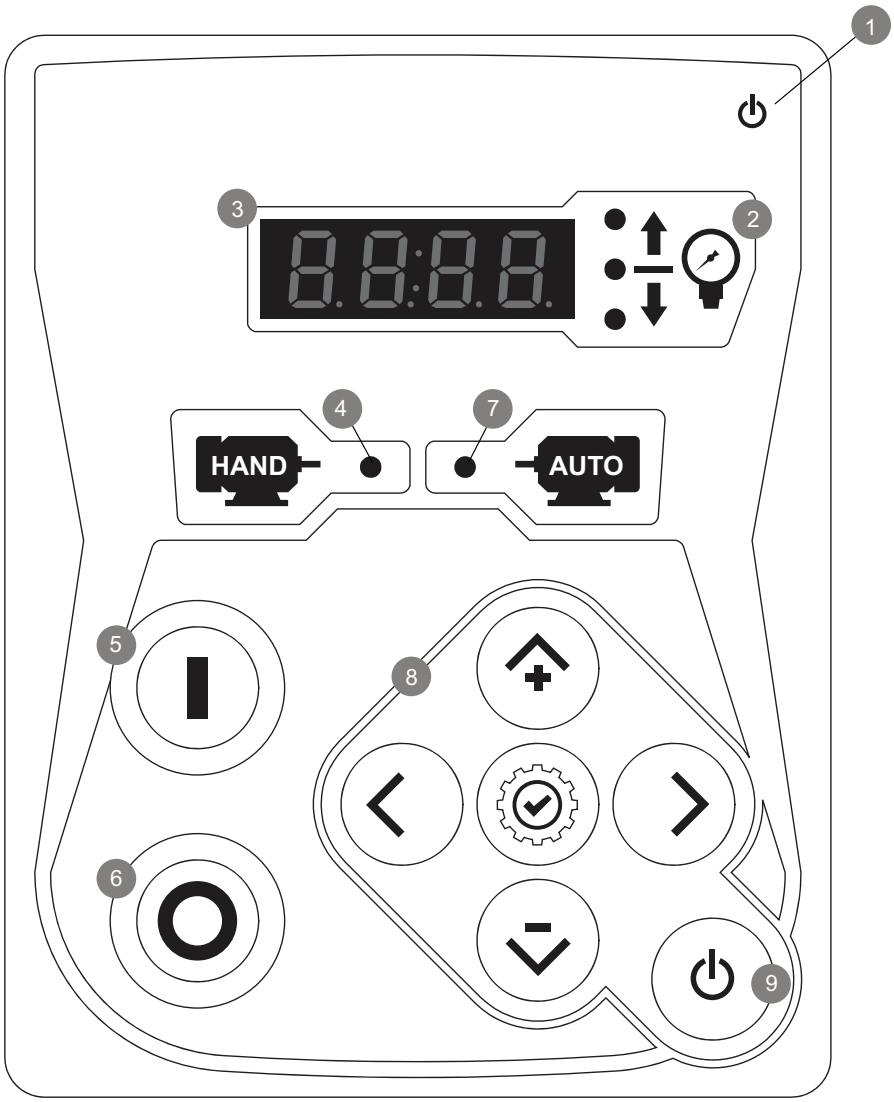

1 - LED Alimentación
2 - LED de Estatus del Sistema
3 - Pantalla Digital
4 - LED de arranque manual
5 - Botón pulsador de Arranque
6 - Botón pulsador de Paro
7 - LED de arranque automático
8 - Teclado de navegación
9 - Botón pulsador de ENCENDIDO - APAGADO

Controlador de Bomba de Ajuste

Arranque directo / 3 Fases

Dimensión

Modelo:JP3

PER QUOTE DRAWING No.		NYC Dpt of Building Approved	
REV.	DESCRIPTION	DD/MM/YY	Drawing No.
8	Sensing line connection changed	25/03/20	JP3-DI500/S
9	UL logo updated CSA logo removed	14/07/20	
10	Removed Seismic logo (optional)	18/05/22	

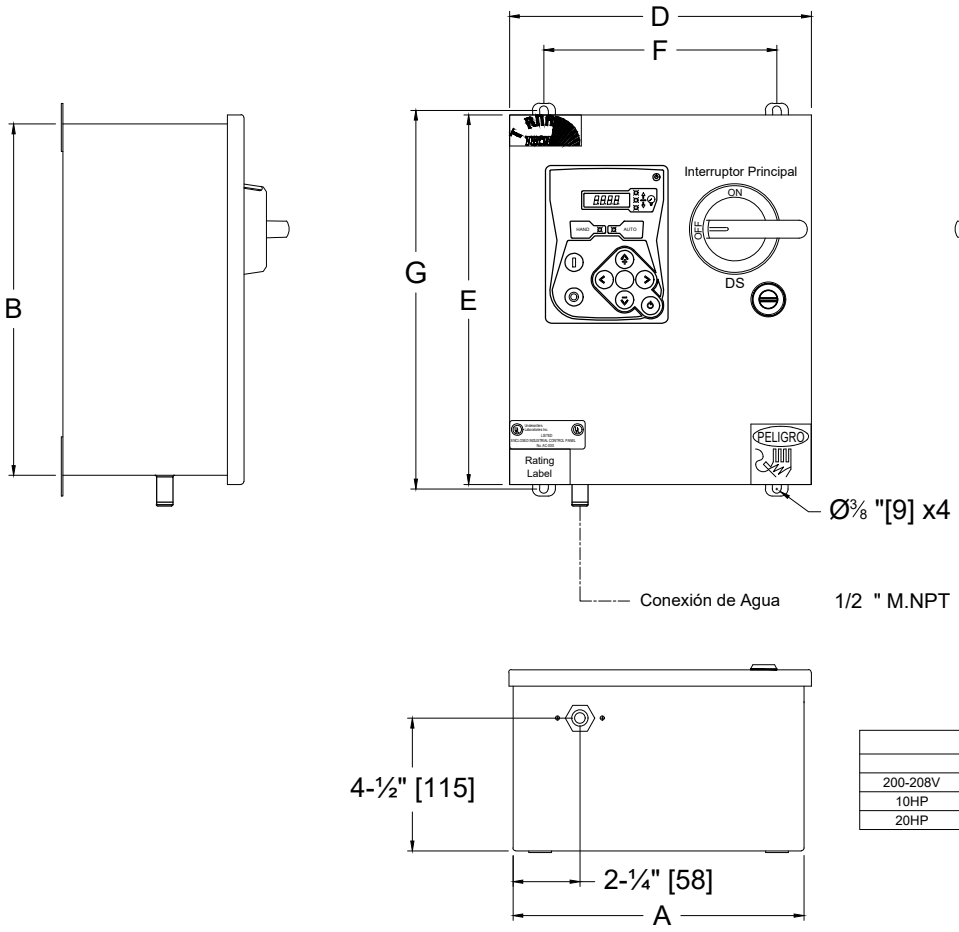

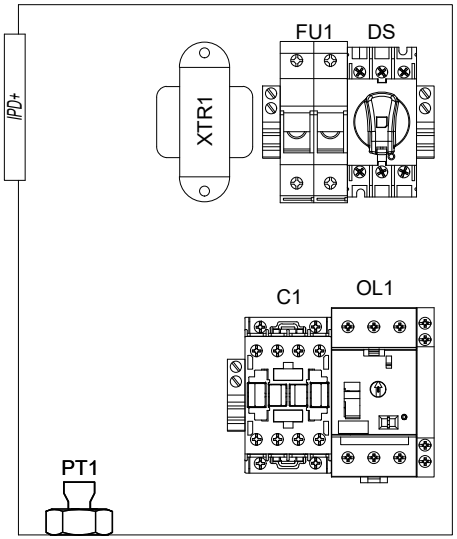

Disposición Interna Estándar

Dimensión*							
HP Máximo del Motor					Dim. Gabinete	Dim. de la Puerta	Dim. Anclaje
200-208V	220-240V	380-416V	440-480V	575-600V	A X B X C	D X E	F X G
10HP	10HP	15HP	20HP	25HP	10"X12"X6-½"	10-⅝"X12-⅝"	8"X12-¾"
20HP	30HP	40HP	60HP	60HP	16"X16"X7-½"	16-½"X16-½"	14"X16-¾"

Notas:
- Estándar NEMA: NEMA 2
- Color Estándar: Rojo RAL 3002.
- Todas las dim. son en pulgadas [Milímetros]
- Use solamente conexiones y conductores impermeables.
- Proteja el equipo contra residuos durante el taladraje.
- La apertura de la puerta es equivalente a su ancho.

Dibujo a título informativo únicamente.
El Fabricante se reserva el derecho de modificar este dibujo, sin previo aviso.
Contacte el fabricante para el dibujo como se construyó.
*El tamaño puede variar dependiendo de las opciones requeridas. Póngase en contacto con el fabricante para obtener las dimensiones exactas.

Proyección

Copyright © 2022 Tornatech Inc. Todos los derechos reservados. Este dibujo y la información contenida o mencionada son propiedad exclusiva de Tornatech Inc. Las copias se comunican al destinatario de manera estrictamente confidencial y no pueden ser retransmitidas, publicadas, reproducidas, copiadas o utilizadas de cualquier manera, incluso como base para la fabricación o venta de cualquier producto, sin el consentimiento previo por escrito de Tornatech Inc.

Controlador de Bomba de Ajuste

Arranque directo / 3 Fases

Cableado esquemático

Modelo:JP3

PER QUOTE DRAWING No.		NYC Dpt of Building Approved	
REV.	DESCRIPTION	DD/MM/YY	
7	Revised logo	18/06/18	Drawing No.
8	UL logo updated CSA logo removed	14/07/20	JP3-WS500/S
9	Removed Seismic logo (optional)	18/05/22	

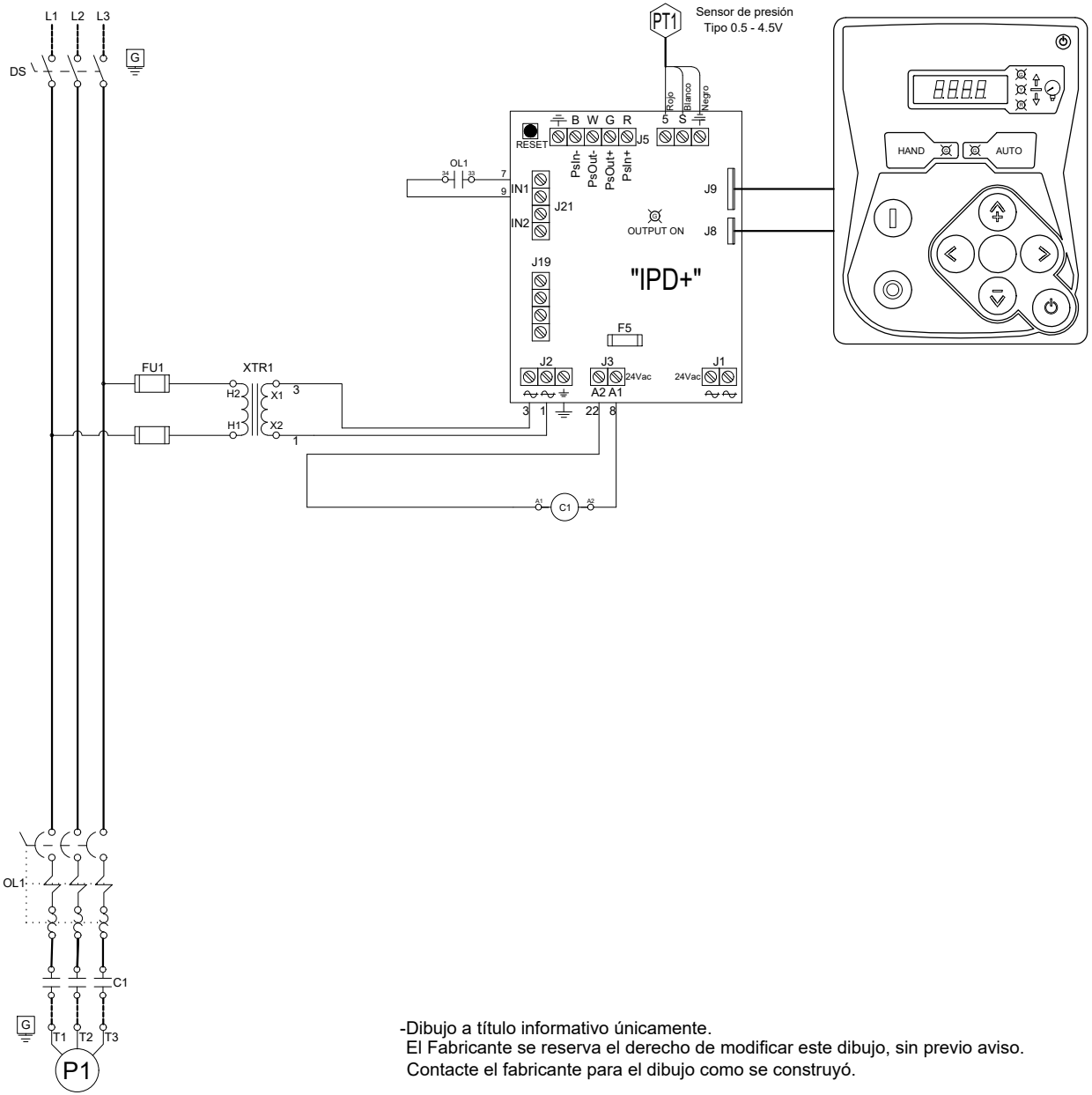

-Dibujo a título informativo únicamente.
El Fabricante se reserva el derecho de modificar este dibujo, sin previo aviso.
Contacte el fabricante para el dibujo como se construyó.

Copyright © 2022 Tornatech Inc. Todos los derechos reservados. Este dibujo y la información contenida o mencionada son propiedad exclusiva de Tornatech Inc. Las copias se comunican al destinatario de manera estrictamente confidencial y no pueden ser retransmitidas, publicadas, reproducidas, copiadas o utilizadas de cualquier manera, incluso como base para la fabricación o venta de cualquier producto, sin el consentimiento previo por escrito de Tornatech Inc.

Controlador de Bomba de Ajuste

Arranque directo / 3 Fases

Dimensión de los Terminales

Modelo:JP3

PER QUOTE DRAWING No.		NYC Dpt of Building Approved	
REV.	DESCRIPTION	DD/MM/YY	Drawing No.
7	Revised logo	18/06/18	JP3-TD500/S
8	UL logo updated CSA logo removed	14/07/20	
9	Removed Seismic logo (optional)	18/05/22	

Conexiones para Alimentación y Motor

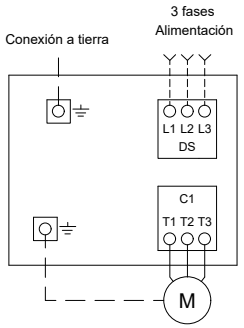

Terminales de alimentación (L1,L2,L3,GND)							
HP Máximo del Motor					Dimensión de Cables, cobre solamente	Esfuerzo de torsión	Dimensión Cables de conexión a tierra, Cobre solamente
200-208V	220-240V	380-416V	440-480V	575-600V			
10HP	10HP	20HP	20HP	25HP	#14 AWG - #6 AWG	2 Nm	#14 AWG - #2 AWG
20HP	30HP	40HP	60HP	60HP	#12 AWG - #1 AWG	6 Nm	#6 AWG - #2 AWG

Terminales de motor (T1,T2,T3,GND)							
HP Máximo del Motor					Dimensión de Cables, cobre solamente	Esfuerzo de torsión	Dimensión Cables de conexión a tierra, Cobre solamente
200-208V	220-240V	380-416V	440-480V	575-600V			
5HP	7.5HP	10HP	15HP	20HP	#14 AWG - #10 AWG	1.8 Nm	#14 AWG - #2 AWG
10HP	10HP	15HP	20HP	25HP	#14 AWG - #6 AWG	2.5 Nm	#12 AWG - #2 AWG
15HP	20HP	30HP	50HP	50HP	#10 AWG - #3 AWG	5 Nm	#12 AWG - #2 AWG
20HP	30HP	40HP	60HP	60HP	#10 AWG - #2 AWG	11.3 Nm	#12 AWG - #2 AWG

Copyright © 2022 Tornatech Inc. Todos los derechos reservados. Este dibujo y la información contenida o mencionada son propiedad exclusiva de Tornatech Inc. Las copias se comunican al destinatario de manera estrictamente confidencial y no pueden ser retransmitidas, publicadas, reproducidas, copiadas o utilizadas de cualquier manera, incluso como base para la fabricación o venta de cualquier producto, sin el consentimiento previo por escrito de Tornatech Inc.