TORNATECH
ÉCOUTER DÉVELOPPER MENER

GT-FluxFP-D

Type d'orifice - Débitmètres numériques

Caractéristiques générales

- Écran LCD éclairé 2,4"
- Diamètre nominal de 2"/ DN 50 à 12"/ DN 300
- Débit de la pompe de 50 à 5 000 USgpm (185 - 19 000 l/min)
- Plage de mesure de 20 à 10 000 USgpm (75 - 38 000 l/min)
- Installation facile
  - Connexion rainurée
  - Connexion filetée pour connecter le débitmètre (aucun outil nécessaire)
  - Installation multidirectionnelle de la plaque à orifice (horizontal ou vertical)
- Longue durée de vie
- La plaque à orifice peut être montée verticalement ou horizontalement
- Lecture de débit stable (pas de rebond)
- Aucune purge requise avant utilisation
- Bloc d'alimentation électrique incluse

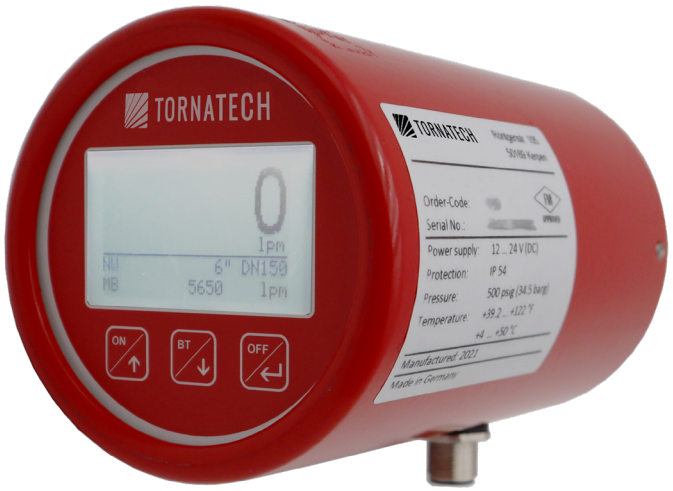



made in Germany

FM APPROVED

Données Techniques	
Principe de mesure	Débitmètre à plaque à orifice avec affichage numérique éclairé de 2,4 pouces
Saisir • Tailles nominales	• 2"/DN 50 rainuré (Ø60.3 mm) • 2½"/DN 65 rainuré (Ø73.0 mm) • 3"/DN 80 rainuré (Ø88.9 mm) • 4"/DN 100 rainuré (Ø114.3 mm) • 6"/DN 150 rainuré (Ø168.3 mm) • 8"/DN 200 rainuré (Ø219.1 mm) • 10"/DN 250 rainuré (Ø273.0 mm) • 12"/DN 300 rainuré (Ø323.9 mm)
• Pressions de fonctionnement	• 500 PSI (34.5 bar) de 2" (Ø60.3 mm) à 8" (Ø219.1 mm) • 232 PSI (16 bar) de 10" (Ø219.1 mm) à 12"(Ø323.9 mm)
• Résistance hydrostatique/résistance à la pression	• 1000 PSI (69 bar) pour 5 minutes
Précision de mesure	• ±2.0 % de la valeur pleine échelle (FM)
Conditions d'application • Limite de température • Moyen	 • +4 °C to +50 °C (+39 °F to +122 °F) • Eau
Conception/Matériau • Plaque à orifice 2"/DN 50 - 4"/DN 100 6"/DN 150 - 12"/DN 300	 • Acier inoxydable • Acier revêtu (RAL3002)

Dimensions et poids

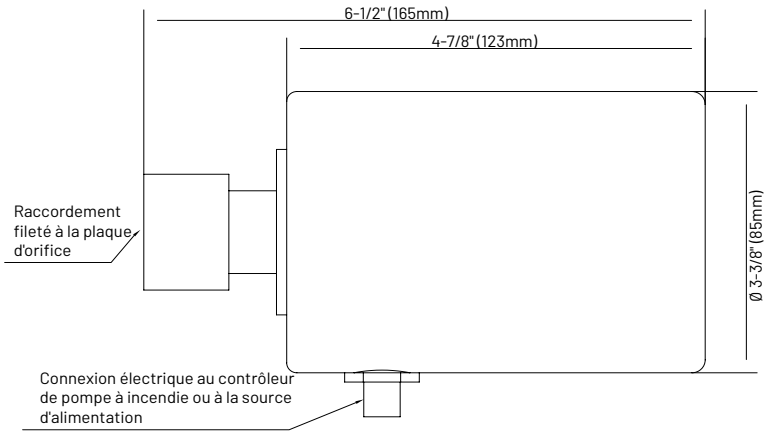

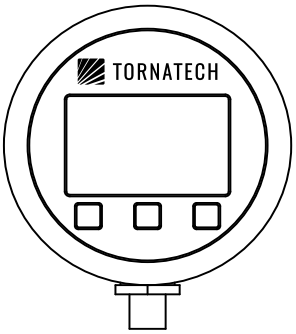

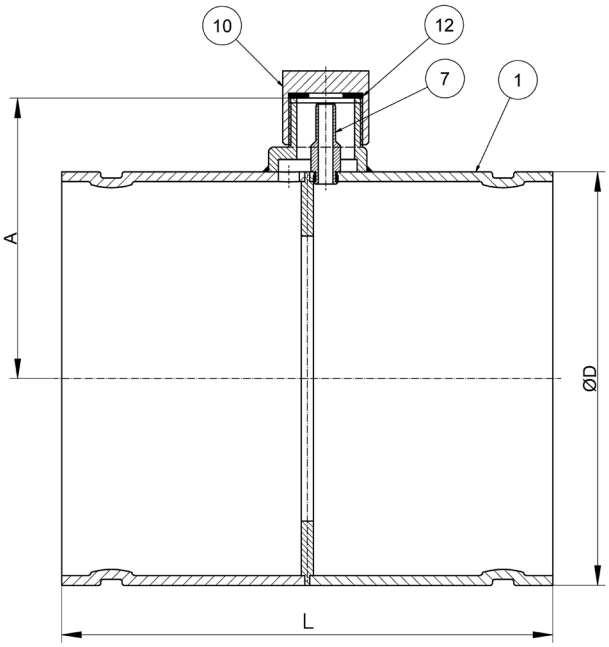

① Tuyau contenant plaque orifice
⑦ Pression différentielle
⑩ Casquette
⑫ Garniture

Taille normale	Dimensions pouces (mm)		Taille de l'emballage Pouces (mm)	Poids (moyen incl. emballage livres (kg)
	Longueur (L)	Diamètre (extérieur)		
2"/DN 50	3 15/16" (100)	2 3/8" (60.3)	15 (380) x 11 (270) x 10 (250)	6 (2.7)
2 1/2"/DN 65	3 15/16" (100)	2 7/8" (73.0)	15 (380) x 11 (270) x 10 (250)	6.5 (2.9)
3"/DN 80	3 15/16" (100)	3 1/2" (88.9)	15 (380) x 11 (270) x 10 (250)	6.57 (3.0)
4"/DN 100	3 15/16" (100)	4 1/2" (114.3)	15 (380) x 11 (270) x 10 (250)	8.56 (3.9)
6"/DN 150	7 7/8" (200)	6 1/2" (165.1)	15 (380) x 11 (270) x 10 (250)	12.5 (5.7)
8"/DN 200	7 7/8" (200)	8 5/8" (2191.1)	15 (380) x 11 (270) x 10 (250)	15.61 (7.1)
10"/DN 250	7 7/8" (200)	10 3/4" (273.0)	20 (500) x 14 (350) x 12 (300)	21.56 (9.8)
12"/DN 300	7 7/8" (200)	12 3/4" (323.9)	20 (500) x 14 (350) x14 (350)	25.53 (11.6)

Code de Désignation

GT-FluxFP - D1 - ☐☐☐☐ ①

1	Modèle

Taille nominale/Indice débit de la pompe

Modèle	Diamètre nominal	Indice débit de la pompe - USgpm	Plage de Débit		Approbation
			USgpm	LPM	FM
0EB0	2"/DN 50 (Ø60.3)	50	20 - 100	75 - 375	✓
0UC0	2½"/DN 65 (Ø73.0)	100	40 - 200	150 - 750	✓
0GD0	3"/DN 80 (Ø88.9)	150	60 - 300	220 - 1 100	✓
0GE0	3"/DN 80 (Ø88.9)	200	80 - 400	300 - 1 500	✓
0HF0	4"/DN 100 (Ø114.3)	250	100 - 500	380 - 1 900	✓
0HG0	4"/DN 100 (Ø114.3)	300	120 - 600	460 - 2 300	✓
0HH0	4"/DN 100 (Ø114.3)	400	160 - 800	600 - 3 000	✓
0HJ0	4"/DN 100 (Ø114.3)	450	180 - 900	680 - 3 400	✓
0KK0	6"/DN 150 (Ø168.3)	500	200 - 1 000	760 - 3 800	✓
0KL0	6"/DN 150 (Ø168.3)	750	300 – 1 500	1 130 - 5 650	✓
0KM0	6"/DN 150 (Ø168.3)	1 000	400 - 2 000	1 500 - 7 500	✓
0KN0	6"/DN 150 (Ø168.3)	1 250	500 - 2 500	1 900 - 9 500	✓
0LP0	8"/DN 200 (Ø219,1)	1 500	600 - 3 000	2 200 - 11 000	✓
0LQ0	8"/DN 200 (Ø219.1)	2 000	800 - 4 000	3 000 - 15 000	✓
0LR0	8"/DN 200 (Ø219.1)	2 500	1 000 - 5 000	3 800 - 19 000	✓
0LS0	8"/DN 200 (Ø219.1)	3 000	1 200 - 6 000	4 500 - 22 500	✓
0MT0	10"/DN 250 (Ø273.0)	3 500	1 400 - 7 000	5 300 - 26 500	✓
0MU0	10"/DN 250 (Ø273.0)	4 000	1 600 - 8 000	6 000 - 30 000	✓
0MV0	10"/DN 250 (Ø273.0)	4 500	1 800 - 9 000	6 800 - 34 000	✓
0NW0	12"/DN 300 (Ø323.9)	5 000	2 000 - 10 000	7 600 - 38 000	✓

AMÉRIQUES
Tornatech Inc.
Siège Social
Laval, Québec, Canada
Tel: + 1 514 334 0523
Sans frais: + 1 800 363 8448

EUROPE
Tornatech Europe SA
Mont-Saint-Guibert, Belgique
Tel: + 32 (0) 10 84 40 01

MOYENT-ORIENT
Tornatech FZE
Dubai, Émirats Arabes Unis
Tel: + 971 (0)4 804 1888

ASIE
Tornatech Pte Ltd.
Singapour
Tel: + 65 6795 8114
Tel: + 65 6795 7823