TORNATECH

OIR DESARROLLAR LIDERAR

GT-FluxFP-A

Tipo de orificio - Caudalimetros Análogo

Características estándar

- Tamaño nominal de 2"/ DN 50 a 12"/ DN 300
- Tasa de bombeo de 50 - 5 000 USgpm (185 - 19 000 lpm)
- Rango de medición de 20 - 10 000 USgpm (75 - 38 000 lpm)
- Fácil instalación
  - Conexión ranurada
  - Una conexión roscada para conectar la pantalla del medidor de flujo (no se requieren herramientas)
  - Instalación multidireccional del placa de orificio
- Larga vida útil
- La placa de orificio se puede montar vertical u horizontalmente
- Lectura de flujo estable (sin rebotes)
- No es necesario purgar antes de usar



made in Germany

FM APPROVED

LPCB LOSS PREVENTION CERTIFICATION BOARD

LPS 1045: Issue 1.3
LPCB Cert Ref. 1385Ba

Datos técnicos	
Principio de medición	Caudalímetro de placa orificio con caudalímetro variable como indicación
Aporte • Medida nominal	• Extremos ranurados de 2"/DN 50 (Ø60,3 mm) • Extremos ranurados de 2½"/DN 65 (Ø73,0 mm) • Extremos ranurados de 3"/DN 80 (Ø88,9 mm) • Extremos ranurados de 4"/DN 100 (Ø114,3 mm) • Extremos ranurados de 6"/DN 150 (Ø168,3 mm) • Extremos ranurados de 8"/DN 200 (Ø219,1 mm) • Extremos ranurados de 10"/DN 250 (Ø273,0 mm) • Extremos ranurados de 12"/DN 300 (Ø323,9 mm)
• Presiones de funcionamiento	• 500 PSI (34,5 bar) de 2" (Ø60,3 mm) a 8" (Ø219,1 mm) • 232 PSI (16 bar) de 10" (Ø219,1 mm) a 12" (Ø323,9 mm)
• Resistencia hidrostática/resistencia a la presión	• 1000 PSI (69 bar) durante 5 minutos
Precisión de medición	• ±2,0 % del valor de escala completa (FM)
Condiciones de aplicación • Límite de temperatura • Medio	 • +4 °C a +50 °C (+39 °F a +122 °F) • Agua
Diseño/ Material • Placa de orificio 2"/DN 50 - 4"/DN 100 6"/DN 150 - 12"/DN 300 • Tubo de presión diferencial • Flotar • Orificio de derivación • Filtro • Sello	 • Acero inoxidable • Acero revestido (RAL 3002) • Latón • Acero inoxidable • Acero inoxidable • Acero inoxidable • NBR
Aprobación / Certificaciones	Aprobación FM / LPCB

Dimensiones y Pesos

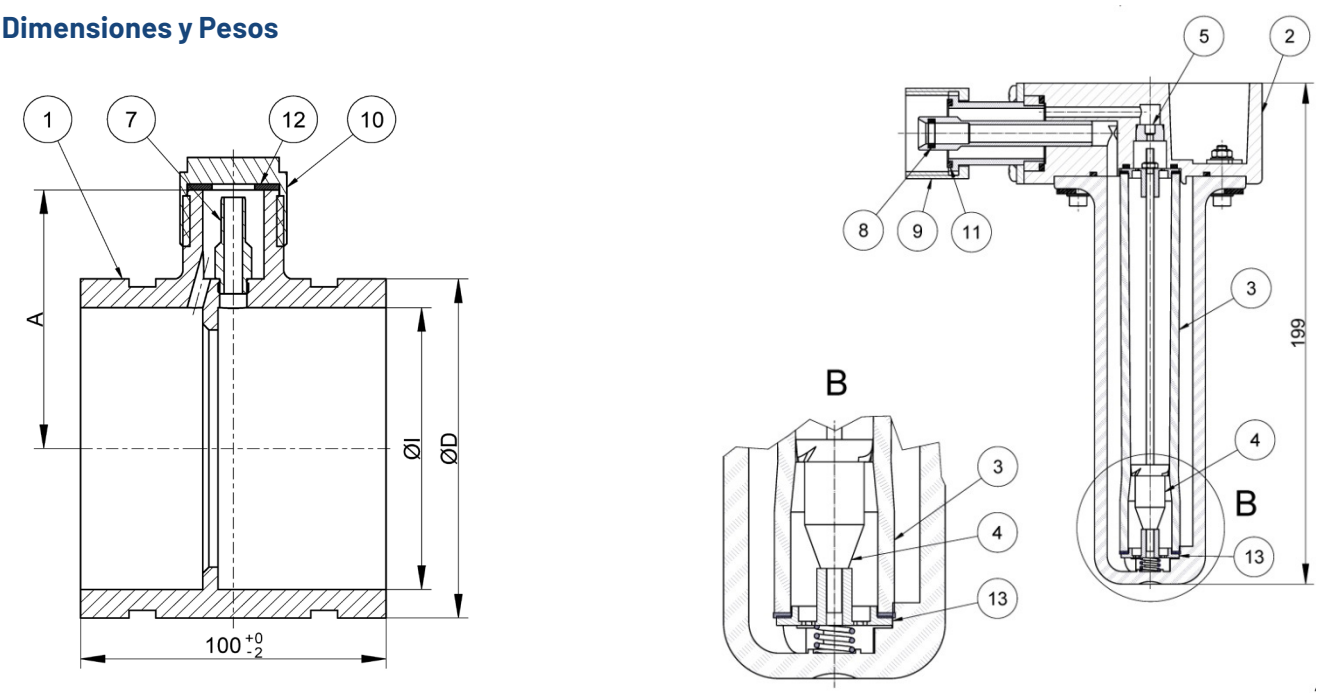

Fig. 1 Medidor de derivación y placa de orificio GT-FluxFP, dibujo y dimensiones 2"/DN 50 - 4"/DN 100

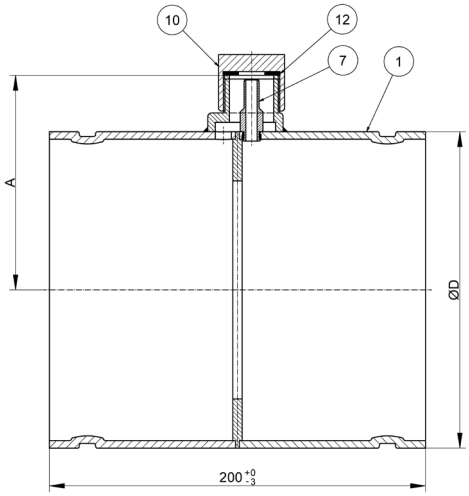

① Tubo de alojamiento
② Derivación
③ Tubo de medida
④ Flotador
⑤ Orificio de derivación
⑦ Presión diferencial
⑧ Sello de goma
⑨ Tapa de tornillo
⑩ Tapa
⑪ Sello de goma
⑫ Sello
⑬ Filtro

Fig. 2 Placa de orificio GT-FluxFP, dibujo y dimensiones 6"/DN 150 - 12"/DN 300

Talla normal	Dimensiones Pulgadas (mm)		Tamaño de embalaje Pulgadas (mm)	Peso (promedio) incluido embalaje Lbs (kg)
	Longitud	Diámetro (exterior)		
2"/DN 50	3 15/16" (100)	2 3/8" (60.3)	15 (380) x 11 (270) x 10 (250)	4.5 (2.0)
2 1/2"/DN 65	3 15/16" (100)	2 7/8" (73.0)	15 (380) x 11 (270) x 10 (250)	5 (2.1)
3"/DN 80	3 15/16" (100)	3 1/2" (88.9)	15 (380) x 11 (270) x 10 (250)	5.07 (2.3)
4"/DN 100	3 15/16" (100)	4 1/2" (114.3)	15 (380) x 11 (270) x 10 (250)	7.06 (3.2)
6"/DN 150	7 7/8" (200)	6 1/2" (165.1)	15 (380) x 11 (270) x 10 (250)	11 (5.0)
8"/DN 200	7 7/8" (200)	8 5/8" (2191.1)	15 (380) x 11 (270) x 10 (250)	14.11 (6.4)
10"/DN 250	7 7/8" (200)	10 3/4" (273.0)	20 (500) x 14 (350) x 12 (300)	20.06 (9.1)
12"/DN 300	7 7/8" (200)	12 3/4" (323.9)	20 (500) x 14 (350) x14 (350)	24.03 (11)

Descripción Código

GT-FluxFP - A2 - ☐☐☐☐ ①

1	Modelo

Tamaño nominal/Clasificación de la bomba

Modelo	Tamaño nominal	Clasificación de la bomba - USgpm	Rango de flujo		Aprobación / Certificaciones
			USgpm	LPM	FM / LPCB
0EB0	2"/DN 50 (Ø60.3)	50	20 - 100	75 - 375	✓
0UC0	2½"/DN 65 (Ø73.0)	100	40 - 200	150 - 750	✓
0GD0	3"/DN 80 (Ø88.9)	150	60 - 300	220 - 1 100	✓
0GE0	3"/DN 80 (Ø88.9)	200	80 - 400	300 - 1 500	✓
0HF0	4"/DN 100 (Ø114.3)	250	100 - 500	380 - 1 900	✓
0HG0	4"/DN 100 (Ø114.3)	300	120 - 600	460 - 2 300	✓
0HH0	4"/DN 100 (Ø114.3)	400	160 - 800	600 - 3 000	✓
0HJ0	4"/DN 100 (Ø114.3)	450	180 - 900	680 - 3 400	✓
0KK0	6"/DN 150 (Ø168.3)	500	200 - 1 000	760 - 3 800	✓
0KL0	6"/DN 150 (Ø168.3)	750	300 – 1 500	1 130 - 5 650	✓
0KM0	6"/DN 150 (Ø168.3)	1 000	400 - 2 000	1 500 - 7 500	✓
0KN0	6"/DN 150 (Ø168.3)	1 250	500 - 2 500	1 900 - 9 500	✓
0LP0	8"/DN 200 (Ø219,1)	1 500	600 - 3 000	2 200 - 11 000	✓
0LQ0	8"/DN 200 (Ø219.1)	2 000	800 - 4 000	3 000 - 15 000	✓
0LR0	8"/DN 200 (Ø219.1)	2 500	1 000 - 5 000	3 800 - 19 000	✓
0LS0	8"/DN 200 (Ø219.1)	3 000	1 200 - 6 000	4 500 - 22 500	✓
0MT0	10"/DN 250 (Ø273.0)	3 500	1 400 - 7 000	5 300 - 26 500	✓
0MU0	10"/DN 250 (Ø273.0)	4 000	1 600 - 8 000	6 000 - 30 000	✓
0MV0	10"/DN 250 (Ø273.0)	4 500	1 800 - 9 000	6 800 - 34 000	✓
0NW0	12"/DN 300 (Ø323.9)	5 000	2 000 - 10 000	7 600 - 38 000	✓

AMÉRICAS
Tornatech Inc.
Oficina Principal
Laval, Quebec, Canadá
Tel: + 1 514 334 0523
Llame gratis: + 1 800 363 8448

EUROPA
Tornatech Europe SA
Mont-Saint-Guibert, Bélgica
Tel: + 32 (0) 10 84 40 01

MEDIO ORIENTO
Tornatech FZE
Dubai, Emiratos Arabes Unidos
Tel: + 971 (0)4 804 1888

ASIA
Tornatech Pte Ltd.
Singapur
Tel: + 65 6795 8114
Tel: + 65 6795 7823