GFY MODELO

Voltaje Reducido
Arranque Estrella Triángulo Transición Abierta
Controlador de Bombas Eléctricas
contra Incendio
Basado en Microprocesadores

ANNUNCIADOR Y PANTALLA LCD

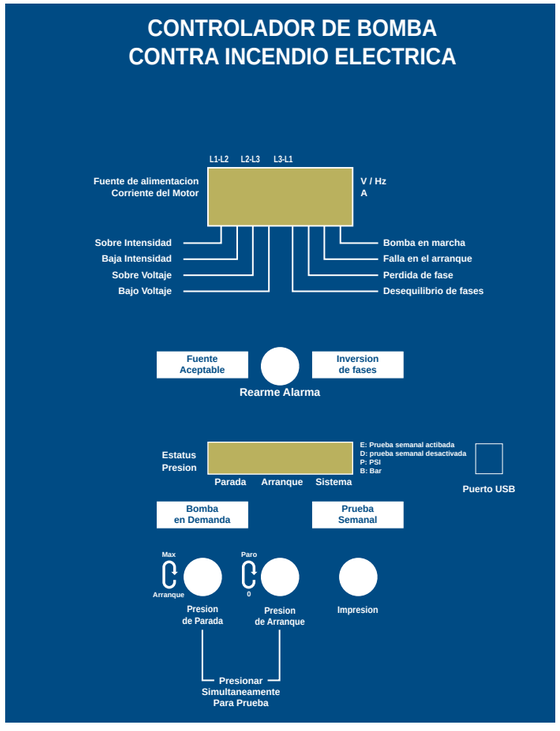

Módulo de voltaje y amperaje que ofrece:

- Secuencia de fases / Pérdida de monitoreo & alarmas
- Indicación individual de voltaje fase-a-fase
- Indicación individual de corriente en cada fase
- Tiempo de marcha transcurrido verdadero
- Indicación visual de motor en marcha
- Indicación visual de sobre & baja corriente
- Indicación visual de sobre & bajo voltaje
- Indicacion visual por falla al arranque
- Indicación visual por pérdida de fases
- Idicación visual por fases desbalanceadas
- Luz LED de alimentación disponible
- Luz LED de inversión de fases

Módulo de presiones y secuencias que ofrece:

- Selección de las presiones de arranque y paro de la bomba
- Indicación de las presiones del sistema
- Temporizador de período de marcha
- Temporizador de arranque secuencial
- Programación de la prueba semanal
- Registro de presiones & eventos
- Luz LED de bomba en demanda
- Luz LED por prueba semanal
- Puerto de comunicación USB (esclavo)

COMO ORDENAR:	**GFY -**	V /	kW /	Ph /	Hz	+ opciones
Ej.:	**GFY -**	400 /	55 /	3 /	50	+ opciones

Tornatech Inc. 7075, Place Robert-Joncas, # 132, Montreal, Quebec, Canada H4M 2Z2
Tel.: + 1 514 334 0523 + **1 800 363 8448** (Can. & U.S.A.) Fax: + 1 514 334 5448

USA Sales Office 9578, Atchison Court, Cincinnati, Ohio, 45069 U.S.A.
Mobile/Office: + **1 513 307 6766** Fax: + 1 513 759 0509

Tornatech Pte Ltd. Paya Ubi Industrial Park, 51 Ubi 1 Avenue, Unit # 01-18, Singapore 408933
Tel.: + **65 6844 3285** + 65 6844 3917 Fax: + 65 6844 8549

Tornatech Fz-Llc. P.O. Box 502221, Dubai, UAE
Tel.: + **971 50 8574639**

Tornatech Europe S.P.R.L. Avenue Sabin 3, 1300 Wavre, Belgique
Tel.: + **32 (0) 10 84 40 01** Fax: +32 (0) 10 24 75 05

tornatech.com **info@tornatech.com**

GFY-BRO-002/S Rev.0

Sujeto a cambios sin previo aviso.
Derechos reservados. Impreso en Canada

GFY MODELO

Voltaje Reducido
Arranque Estrella Triángulo Transición Abierta
Controlador de Bombas Eléctricas
contra Incendio
Basado en Microprocesadores

NFPA® MEMBER 10 - 11

GFY MODELO

Voltaje Reducido
Arranque Estrella Triángulo
Transición Abierta
Controlador de Bombas Eléctricas contra Incendio
Basado en Microprocesadores

El controlador de bombas contra incendio a voltaje reducido, Estrella Triángulo de transición abierta, construído bajo las normas de la NFPA-20, proporciona:

- Reducción de la corriente inicial al 33% de la corriente normal en la conexión estrella. Este tipo de controlador está diseñado para ser usado donde la capacidad de la fuente de alimentación eléctrica no permite un arranque directo a pleno voltaje.
- La transición abierta de conexión estrella a conexión delta (atraves de la línea), puede resultar en un pico momentáneo de corriente, igual o por debajo de la corriente de arranque directo.

El controlador, completamente cableado y ensamblado, es probado en la fábrica antes del embarque y está listo para su instalación inmediata.
Los controladores están construídos únicamente con componentes de alta calidad de reconocidas marcas internacionales.

PRINCIPALES CARACTERISTICAS:

- El interruptor de aislamiento a fusibles y el disyuntor son operados por manijas individuales interconectadas a la puerta
- Protección de rotor bloqueado calibrado y ajustado en la fábrica
- Manija de arranque de emergencia manual
- Gabinete IP 55
- Indicación digital de las corriente y voltajes fase a fase individual
- Registro de 15 dias de presiones y eventos que pueden ser vistos en la pantalla o recuperables por medio del puerto de comunicación USB esclavo montado en la puerta
- Indicación de inversión de fases
- Temporizador de prueba semanal programable
- Transductor de presión (0-300 psi) en acero inoxidable 304
- Placa removible en el fondo del gabinete para la entrada de conexiones del motor y la alimentación

kW	Dimensiones	Peso de embarque
Mas de 90	850mm alto x 600mm largo x 250mm ancho	70 kg
110 a 250	1200mm alto x 800mm largo x 300 mm ancho	113 kg

* Consulte a la fábrica por otros métodos de arranque

- Botón pulsador de arranque
- Botón pulsador de Paro
- Pantalla digital

- Transductor de Presión

- Puerto de comunicación USB (esclavo)

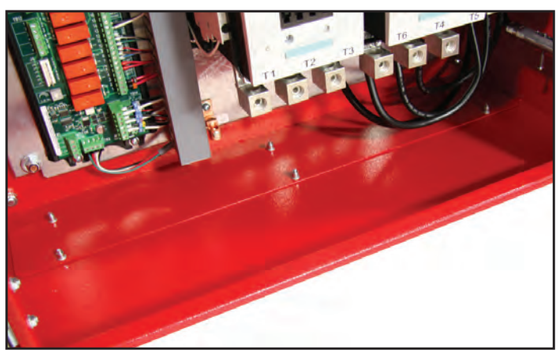

- Placa removible para conexiones

- Termostato y calefacción anti-condensación

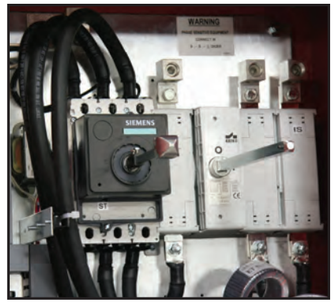

- Interruptor de aislamiento y disyuntor

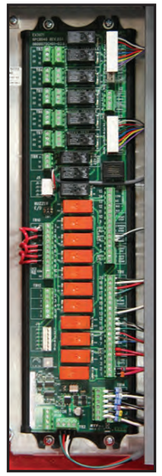

- Conexiones de los contactos de alarma

- Conjunto de contactores estrella triángulo

- Manija de arranque de emergencia

CONTROLADOR PARA BOMBA ELECTRICA CONTRA INCENDIO MODELO : GFY

Dimensiones CONFORME A LA MAS RECIENTE NORMA NFPA20

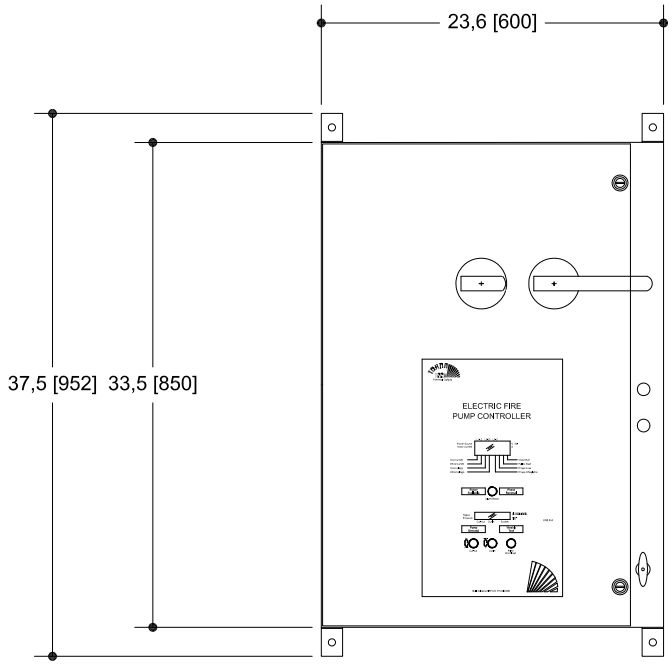

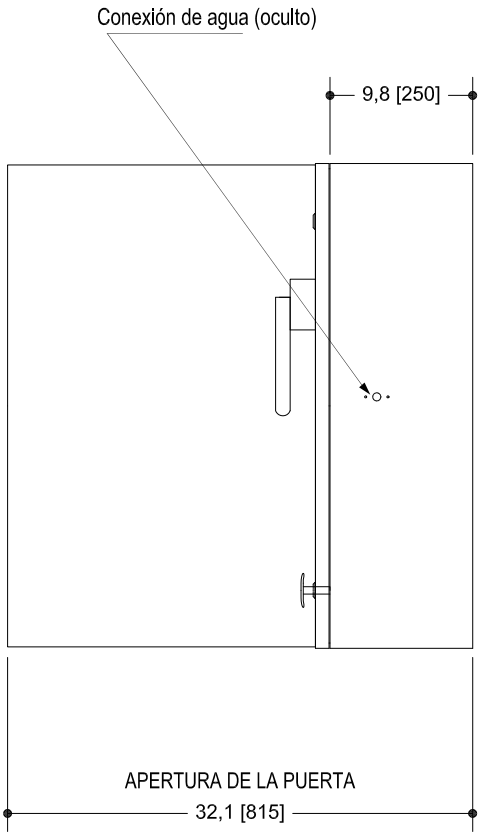

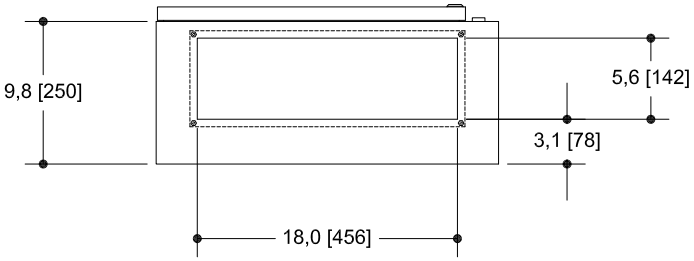

Tabla de Potencia		
Voltaje	Min	Max
380 /400 / 415	5 HP	125 HP
	7.5 kW	90 kW

NOTAS :

- Todas las dimensiones son en pulgadas (milimetros).
- Color de acabado : Rojo Incendio.
- Se recomienda la entrada de cables por la base.
- Utilizar solamente conectores impermeables para cableado.
- Proteja el equipo contra residuos durante el taladraje.
- Temperatura ambiente : entre 41ºF (5ºC) y 122ºF (50ºC).
- Para Rangos Eléctricos y opciones incluidas, ver etiqueta de Valores Nominales.

Dibujo para información solamente.

El fabricante se reserva el derecho de modificar este dibujo sin previo aviso.
Para dibujos por aprobación o instalación, por favor, contactar al fabricante.

TORNA TECH REGISTRADO ISO 9001

GFXDIM

REV.	DATE	DESCRIPTION	APP.
2.	10/11/30	HP TABLE CHANGED	DES.
1.	10/07/20	FIRST ISSUE	VER.

No. de Dibujo GFY-0000-D1 /S

CONTROLADOR PARA BOMBA ELECTRICA CONTRA INCENDIO
TENSION REDUCIDA / ESTRELLA TRIANGULO (TRANSICION ABIERTA)

MODELO : GFY

Esquema de Cableado

DE CONFORMIDAD A LA MAS RECIENTE NORMA NFPA 20

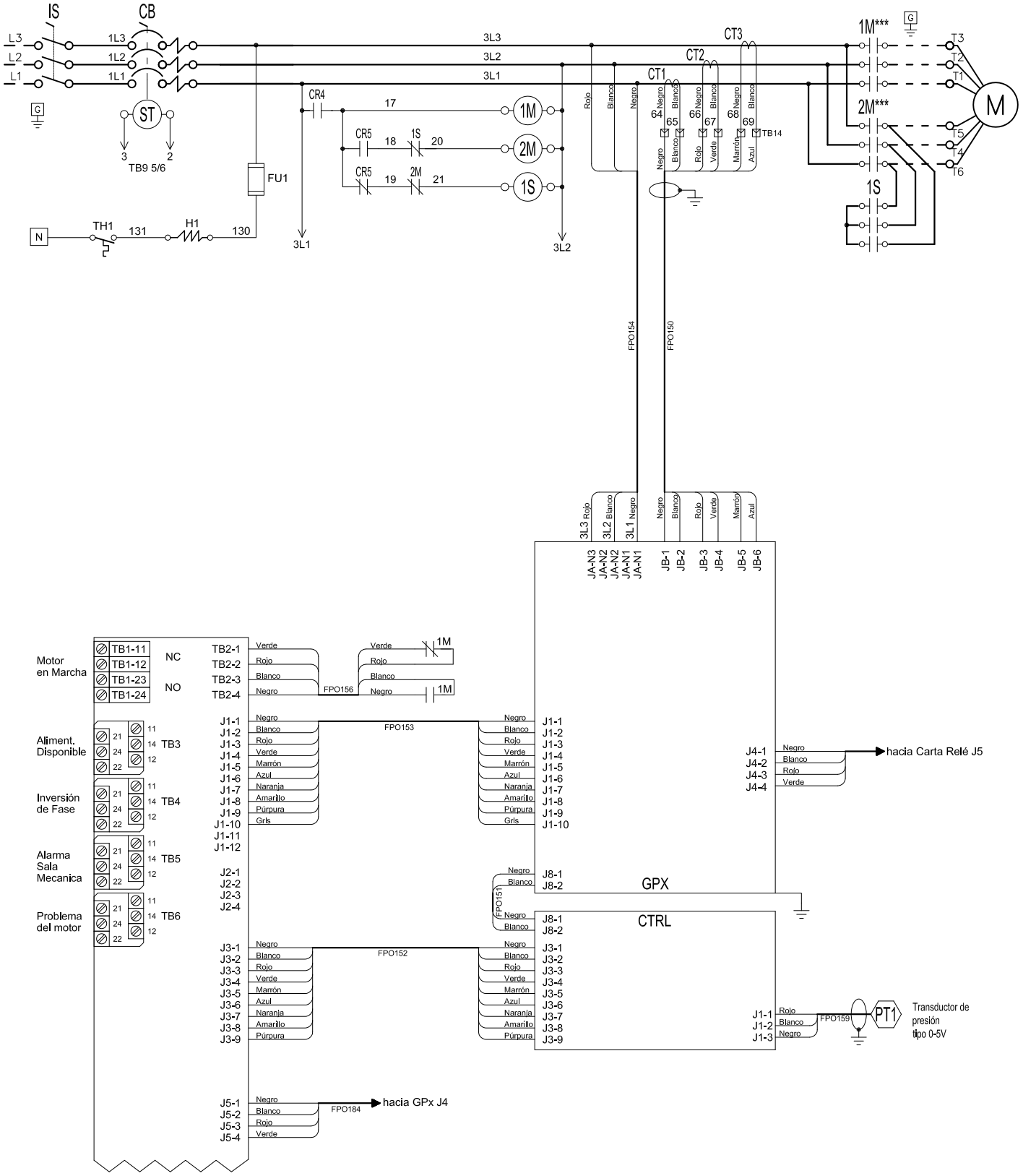

DIBUJO CRÍTICO :

OPCIONES INCLUIDAS

*** Contacto cerrado cuando Arranque de Urgencia esta en posición "ON"

TORNA TECH REGISTRADO ISO 9001

REV.	DATE	DESCRIPTION	APP.
			DES.
1.	10/07/19	FIRST ISSUE	VER.

Dibujo No. GFY-0000-S1 1/3 /S

CONTROLADOR PARA BOMBA ELECTRICA CONTRA INCENDIO MODELO : GFY
TENSION REDUCIDA / ESTRELLA TRIANGULO (TRANSICION ABIERTA)

Esquema de Cableado

DE CONFORMIDAD A LA MAS RECIENTE NORMA NFPA 20

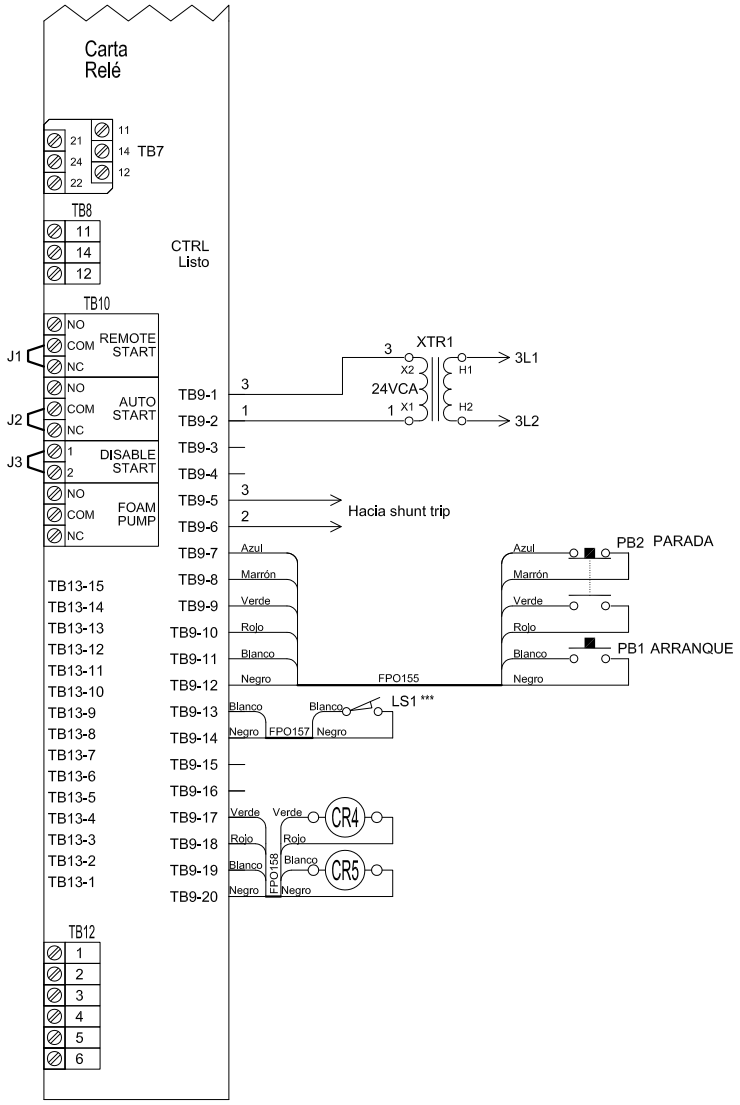

*** Contacto cerrado cuando Arranque de Urgencia esta en posición "ON"

			DES.	Dibujo No.
1.	10/07/19	FIRST ISSUE	VER.	GFY-0000-S1 2/3 /S
REV.	DATE	DESCRIPTION	APP.	

TORNA TECH REGISTRADO ISO 9001

CONTROLADOR PARA BOMBA ELECTRICA CONTRA INCENDIO MODELO : GFY
TENSION REDUCIDA / ESTRELLA TRIANGULO (TRANSICION ABIERTA)

Regleta de conexiones

CONFORME A LA MAS RECIENTE NORMA NFPA 20

Regleta - Alarma a distancia

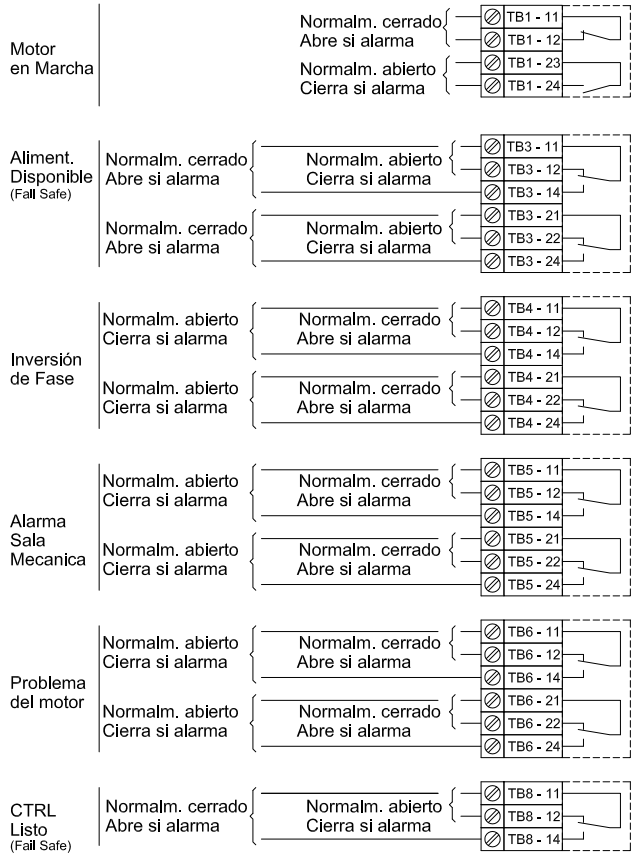
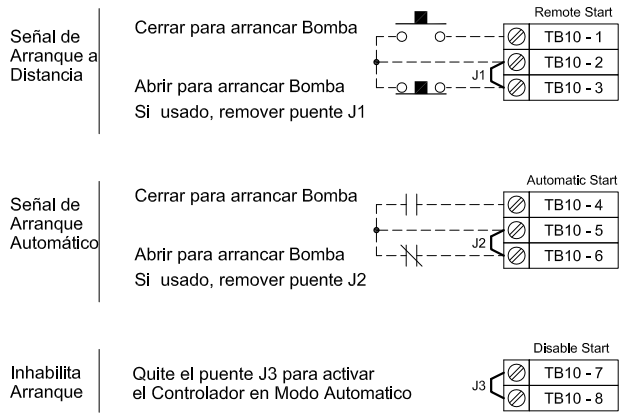
Bloque de terminales - Control